CHARNIÈRE DE PORTE série économique

DOOR HINGE economical series

TÜRSCHARNIER einfache Ausführung



Galvanisé - *Hot dip galvanised - Feuerverzinkt*

Brut - *Raw - Roh*

Zingué - *Zinc plated - Verzinkt*

Posit.	Désignation - *Designation - Bezeichnung*			Codes *Code*	Quantité *Quantity Anzahl*	Poids *Weight Gewicht*
	Charnière de porte	***Door hinge***	***Türscharnier***	**TCH0357G**	**1**	**1,140 kg**
1	Bras de charnière	*Hinge blade*	*Scharnierblatt*	TBR0358G	1	0,875 kg
2	Chape	*Hinge bracket*	*Scharnierbock*	TCE0359N	1	0,150 kg
3	Axe HM12 x 110	*Hinge pin HM12 x 110*	*Scharnierbolzen HM12 x 110*	TAX0228N	1	0,105 kg
4	Écrou indesserable HM12	*Self-locking nut HM12*	*Selbstsichernde Mutter HM12*	TEC0237N	1	0,010 kg

CHARNIÈRE DE PORTE série économique

DOOR HINGE economical series

TÜRSCHARNIER einfache Ausführung

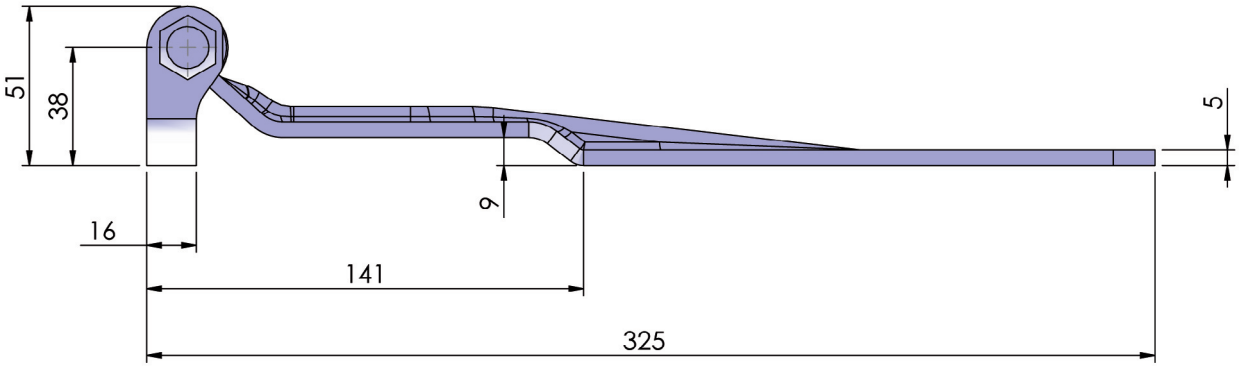

TCH0357G

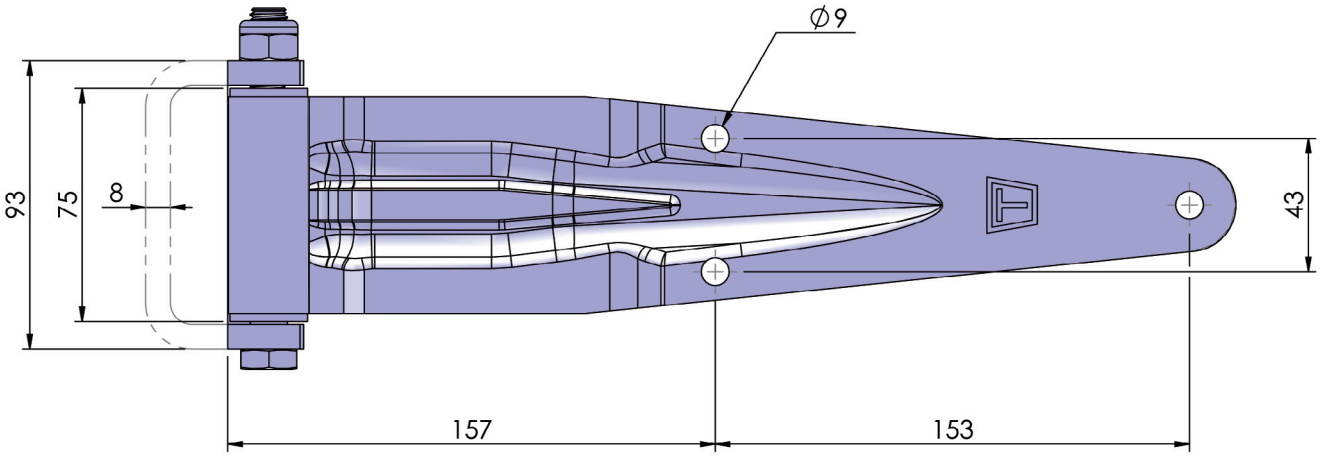

Photos non contractuelles. La société Thiriet se réserve le droit de toutes les modifications techniques. - For illustration only. The Thiriet company reserves the right to make such changes to product specification as it thinks appropriate in pursuance of its policy continuing development. - Fotos vertraglich nicht bindend. Die Fa. Thiriet behält sich das Recht vor, technische Veränderungen vorzunehmen.

Société THIRIET FILS - 1, rue François Urano - 08000 Warcq - FRANCE
Tél : 33 (0)3 24 59 23 45 - Fax : 33 (0)3 24 56 37 38
E-mail : sathiriet@aol.com