CHARNIÈRE DE PORTE moyen modèle

MID-SIZE DOOR HINGE

TÜRSCHARNIER MITTLERES MODELL

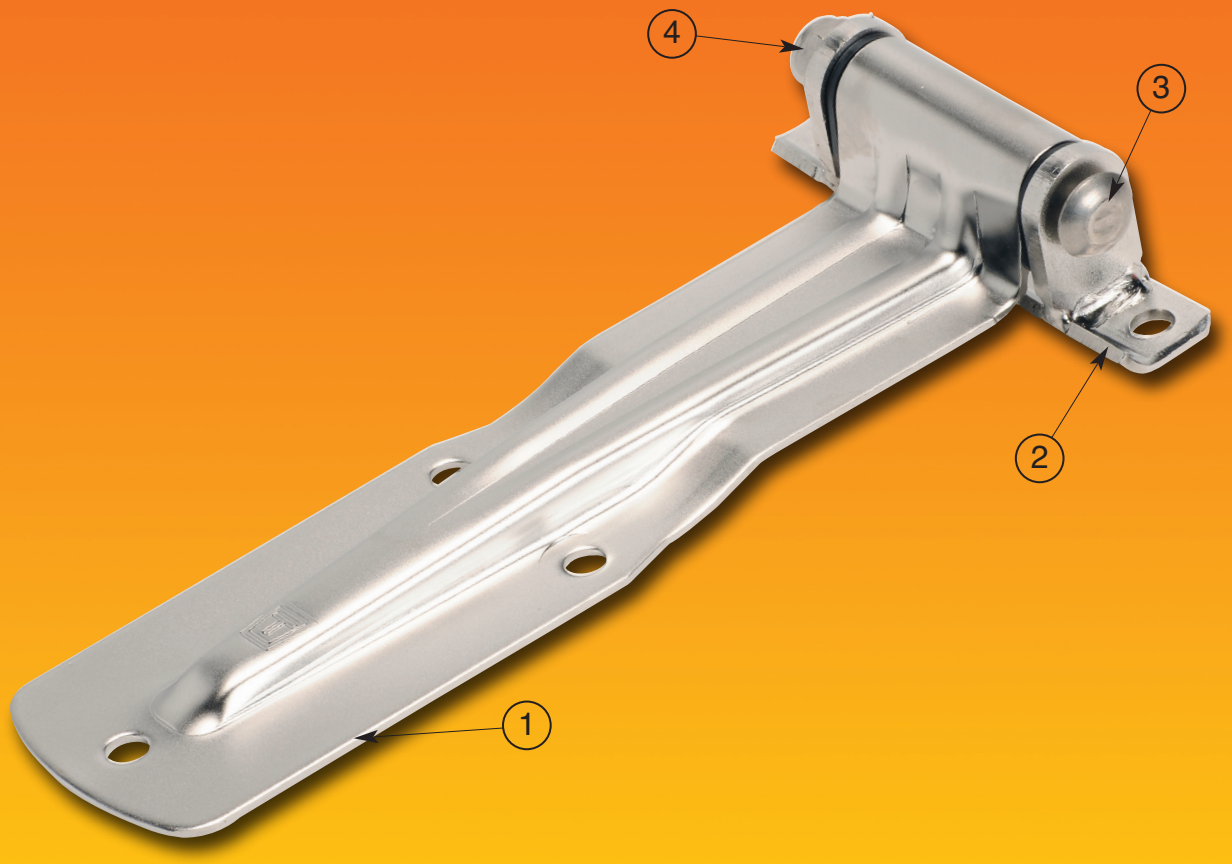

Inox - *Stainless steel - Edelstahl*

Posit.	Désignation - *Designation - Bezeichnung*			Codes *Code*	Quantité *Quantity Anzahl*	Poids *Weight Gewicht*
	Charnière de porte moyen modèle	**Mid-size door hinge**	**Türscharnier mittleres Modell**	**TCH5435A**	**1**	**0,735 KG**
1	Bras de charnière	*Hinge blade*	*Scharnierblatt*	TBR5469A	1	0,500 kg
2	Chape	*Hinge bracket*	*Scharnierbock*	TCE5470N	1	0,170 kg
3	Axe M10 x 90	*Hinge pin M10 x 90*	*Scharnierbolzen M10 x 90*	TAX5493N	1	0,060 kg
4	Écrou indesserable HM10	*Self-locking nut HM10*	*Selbstsichernde Mutter HM10*	TEC5494N	1	0,005 kg

CHARNIÈRE DE PORTE moyen modèle

MID-SIZE DOOR HINGE

TÜRSCHARNIER MITTLERES MODELL

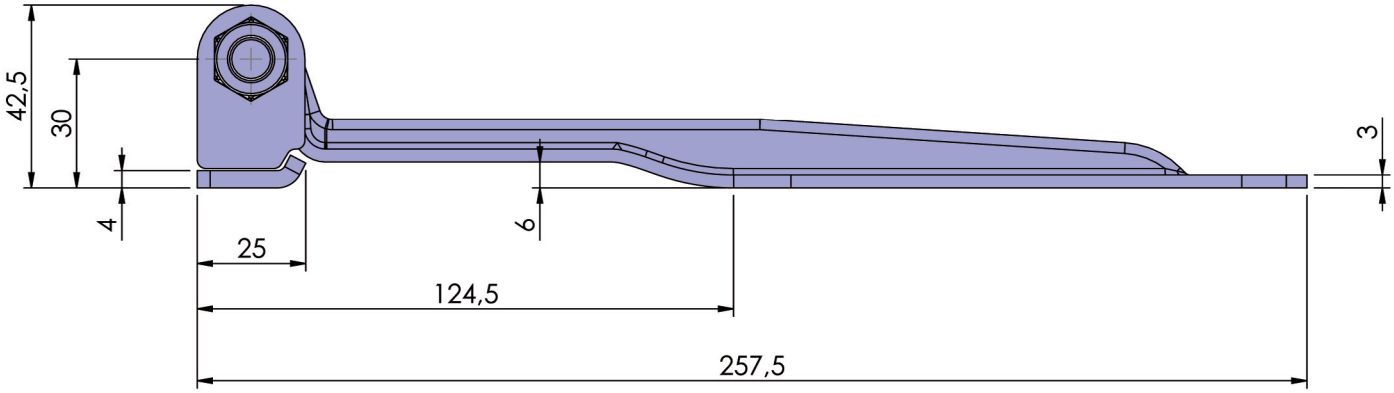

TCH5435A

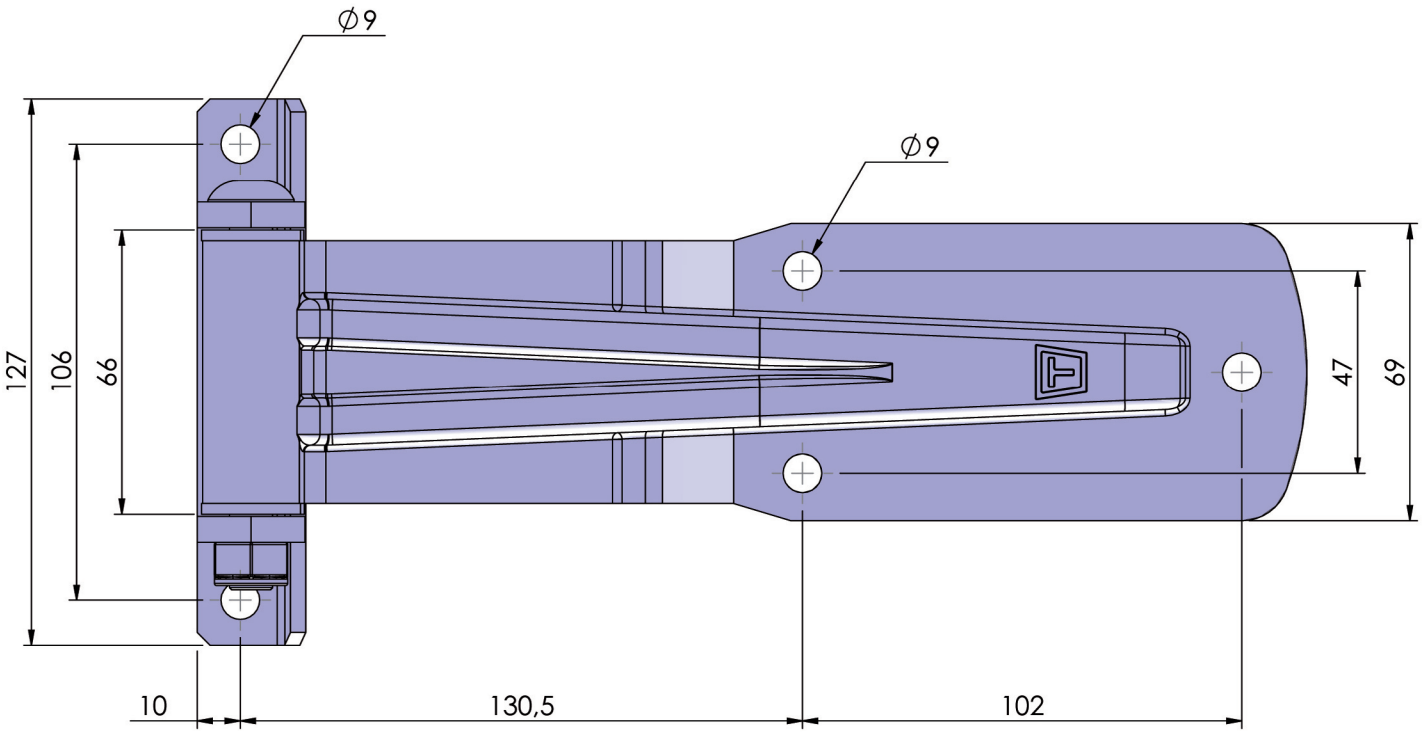

Photos non contractuelles. La société Thiriet se réserve le droit de toutes les modifications techniques. - For illustration only. The Thiriet company reserves the right to make such changes to product specification as it thinks appropriate in pursuance of its policy continuing development. - Fotos vertraglich nicht bindend. Die Fa. Thiriet behält sich das Recht vor, technische Veränderungen vorzunehmen.

Société THIRIET FILS - 1, rue François Urano - 08000 Warcq - FRANCE
Tél : 33 (0)3 24 59 23 45 - Fax : 33 (0)3 24 56 37 38
E-mail : sathiriet@aol.com