FERMETURE AUTOMATIQUE INOX pour tube Ø 22 mm

AUTOMATIC STAINLESS STEEL LOCKING GEAR for Ø 22 mm tube

AUFBAUVERSCHLUSS MIT EINHANDBEDIENUNG AUS EDELSTAHL für Rohr Ø 22 mm



DÉCONDAMNATION INTÉRIEURE
INTERNAL RELEASE SYSTEM

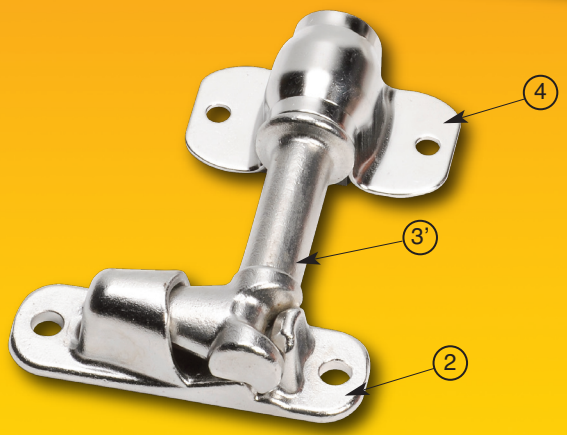

COMMANDE À DISTANCE
REMOTE CONTROL

MODÈLE DÉPOSÉ

BREVETÉ PATENTED

Inox - *Stainless steel - Edelstahl*

Plastique - *Plastic - Kunststoff*

Posit.	Désignation - *Designation - Bezeichnung*			Codes *Code*	Quantité *Quantity Anzahl*	Poids *Weight Gewicht*
	Crémone	***Locking gear***	***Drehstangenverschluss***	**TCR5886N**	**1**	**4,465 kg**
1	Poignée	*Handle*	*Handhebel*	TPO5893A	1	2,400 kg
2	Gâche	*Keeper*	*Gegenhalter*	TGA5767N	2	0,500 kg
3	Pêne gauche	*Left cam*	*Spannzapfen : links*	TPE5765N	1	0,300 kg
3'	Pêne droit	*Right cam*	*Spannzapfen : recht*	TPE5766N	1	0,300 kg
4	Collier Ø 22	*Bearing bracket Ø 22*	*Stangenhalter Ø 22*	TCO5386N	3	0,130 kg
5	Palier droit/gauche	*Right/left half bush*	*Rechts/links Lager*	TBG8119N	3	0,025 kg

FERMETURE AUTOMATIQUE INOX pour tube Ø 22 mm

AUTOMATIC STAINLESS STEEL LOCKING GEAR for Ø 22 mm tube

AUFBAUVERSCHLUSS MIT EINHANDBEDIENUNG AUS EDELSTAHL für Rohr Ø 22 mm

TCR5886N

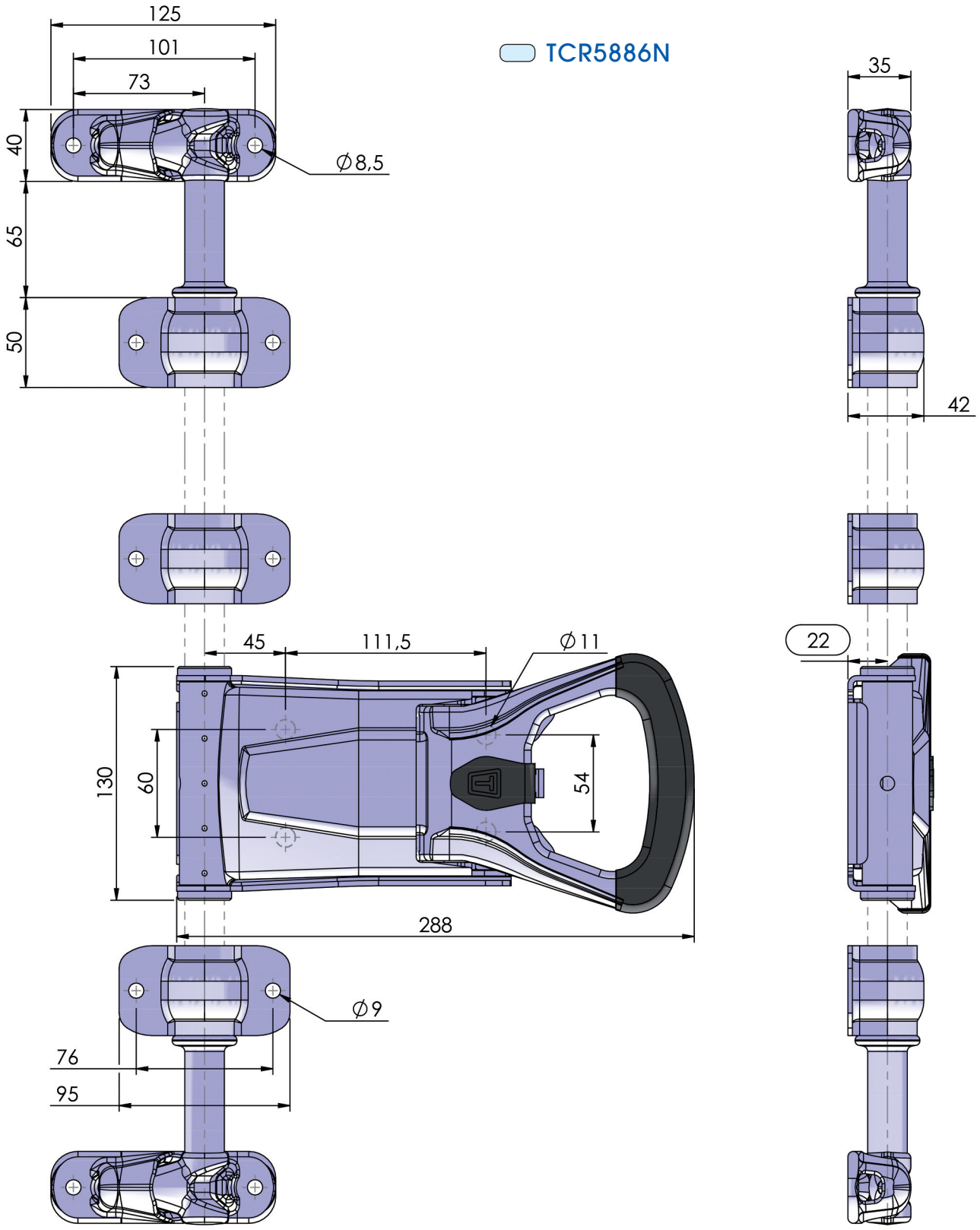

Photos non contractuelles. La société Thiriet se réserve le droit de toutes les modifications techniques. - For illustration only. The Thiriet company reserves the right to make such changes to product specification as it thinks appropriate in pursuance of its policy continuing development. - Fotos vertraglich nicht bindend. Die Fa. Thiriet behält sich das Recht vor, technische Veränderungen vorzunehmen.

Société THIRIET FILS - 1, rue François Urano - 08000 Warcq - FRANCE
Tél : 33 (0)3 24 59 23 45 - Fax : 33 (0)3 24 56 37 38
E-mail : sathiriet@aol.com