FERMETURE AUTOMATIQUE INOX montée sur tube Ø 27 mm

AUTOMATIC STAINLESS STEEL LOCKING GEAR pre-assembled on Ø 27 mm tube

AUFBAUVERSCHLUSS MIT EINHANDBEDIENUNG AUS EDELSTAHL auf Rohr Ø 27 mm montiert



DÉCONDAMNATION INTÉRIEURE
INTERNAL RELEASE SYSTEM

COMMANDE À DISTANCE
REMOTE CONTROL

MODÈLE DÉPOSÉ

BREVETÉ PATENTED

Inox - *Stainless steel - Edelstahl*

Posit.	Désignation - *Designation - Bezeichnung*			Codes *Code*	Quantité *Quantity Anzahl*
	Crémone sur tube	***Locking gear on tube***	***Rohrstangenriegel***		
1	Tube et poignée soudés	*Welded tube and handle*	*Rohr und Griff in geschweisster Ausführung*	Nous consulter Consult us Kontaktieren Sie uns	1
2	Gâche	*Keeper*	*Gegenhalter*		2
3	Pêne	*Cam*	*Spannzapfen*		2
4	Collier I/S	*Bearing bracket outer large*	*Stangenhalter U/O*		2
5	Collier intermédiaire	*Bearing bracket outer small*	*Stangenführung*		1
6	1/2 palier intermédiaire	*1/2 medium bush*	*1/2 Zwischenlager*		2
7	Palier droit/gauche I/S	*Right/left bush outer large*	*Rechts/links 1/2 Lager U/O*		2

FERMETURE AUTOMATIQUE INOX montée sur tube Ø 27 mm

AUTOMATIC STAINLESS STEEL LOCKING GEAR pre-assembled on Ø 27 mm tube

AUFBAUVERSCHLUSS MIT EINHANDBEDIENUNG AUS EDELSTAHL auf Rohr Ø 27 mm montiert

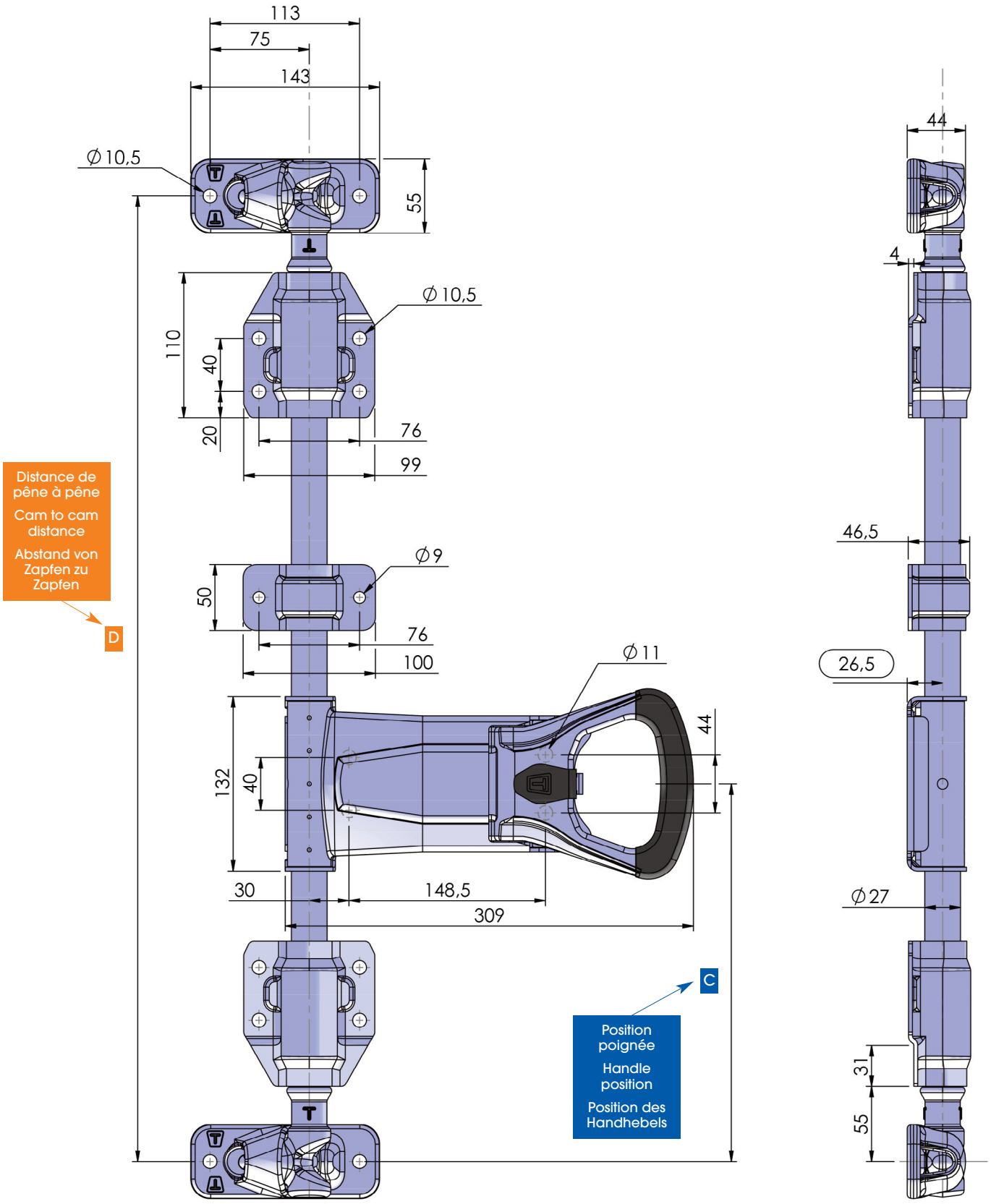

Photos non contractuelles. La société Thiriet se réserve le droit de toutes les modifications techniques. - For illustration only. The Thiriet company reserves the right to make such changes to product specification as it thinks appropriate in pursuance of its policy continuing development. - Fotos vertraglich nicht bindend. Die Fa. Thiriet behält sich das Recht vor, technische Veränderungen vorzunehmen.

Société THIRIET FILS - 1, rue François Urano - 08000 Warcq - FRANCE
Tél : 33 (0)3 24 59 23 45 - Fax : 33 (0)3 24 56 37 38
E-mail : sathiriet@aol.com