FERMETURE AUTOMATIQUE INOX pour tube Ø 27 mm

AUTOMATIC STAINLESS STEEL LOCKING GEAR for Ø 27 mm tube

AUFBAUVERSCHLUSS MIT EINHANDBEDIENUNG AUS EDELSTAHL für Rohr Ø 27 mm

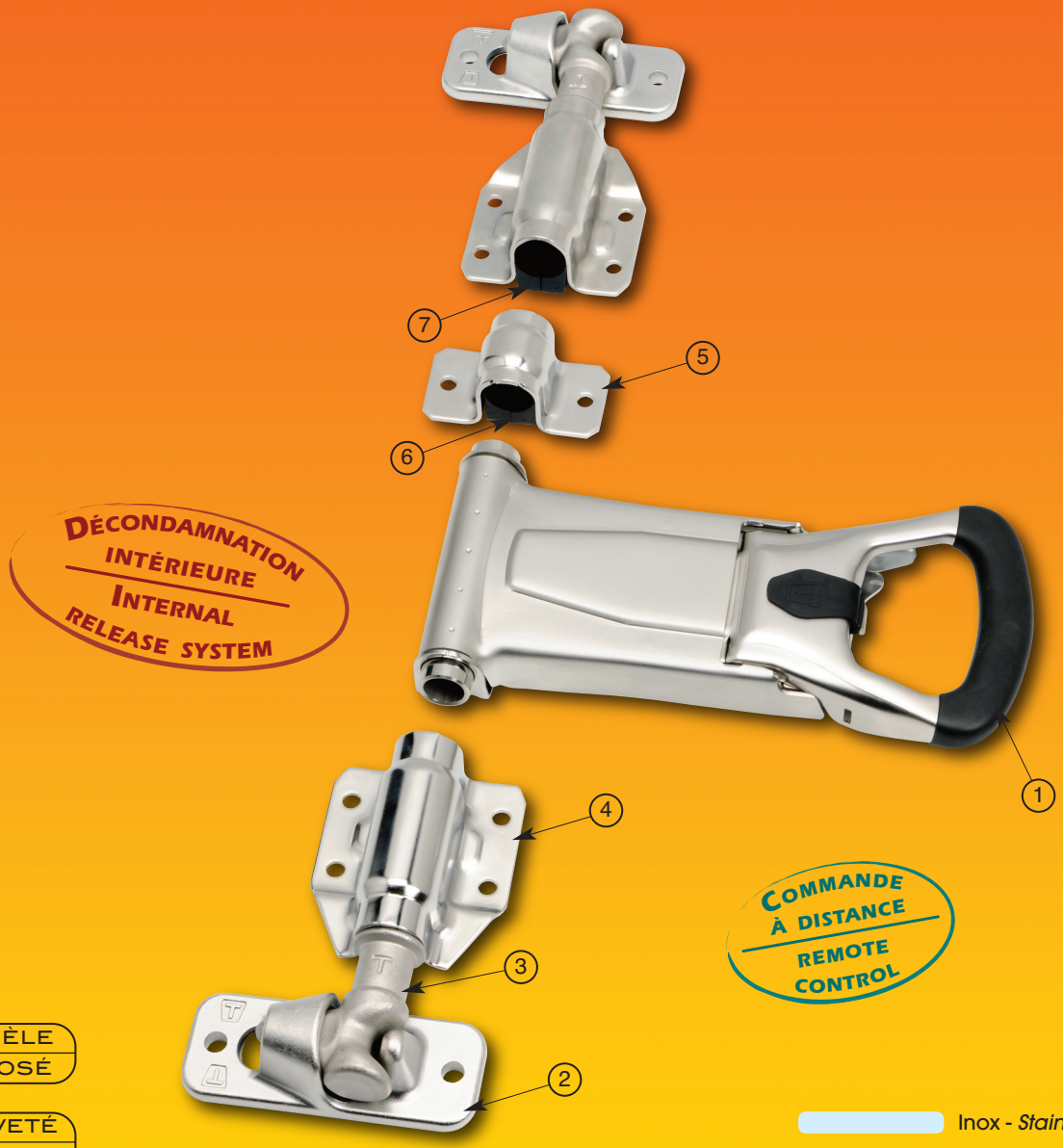

DÉCONDAMNATION INTÉRIEURE / INTERNAL RELEASE SYSTEM

COMMANDE À DISTANCE / REMOTE CONTROL

MODÈLE DÉPOSÉ

BREVETÉ / PATENTED

Inox - *Stainless steel - Edelstahl*

Plastique - *Plastic - Kunststoff*

Posit.	Désignation - *Designation - Bezeichnung*			Codes *Code*	Quantité *Quantity Anzahl*	Poids *Weight Gewicht*
	Crémone	***Locking gear***	***Drehstangenverschluss***	**TCR5882N**	**1**	**5,940 kg**
1	Poignée	*Handle*	*Handhebel*	TPO1607A	1	2,450 kg
2	Gâche	*Keeper*	*Gegenhalter*	TGA5012N	2	0,570 kg
3	Pêne	*Cam*	*Spannzapfen*	TPE5011N	2	0,680 kg
4	Collier I/S	*Bearing bracket outer large*	*Stangenhalter U/O*	TCO5016N	2	0,370 kg
5	Collier intermédiaire	*Bearing bracket outer small*	*Stangenführung*	TCI5020N	1	0,170 kg
6	1/2 palier intermédiaire	*1/2 medium bush*	*1/2 Zwischenlager*	TBG8003N	2	0,010 kg
7	Palier droit/gauche I/S	*Right/left bush outer large*	*Rechts/links 1/2 Lager U/O*	TBG8074N	2	0,030 kg

FERMETURE AUTOMATIQUE INOX pour tube Ø 27 mm

AUTOMATIC STAINLESS STEEL LOCKING GEAR for Ø 27 mm tube

AUFBAUVERSCHLUSS MIT EINHANDBEDIENUNG AUS EDELSTAHL für Rohr Ø 27 mm

TCR5882N

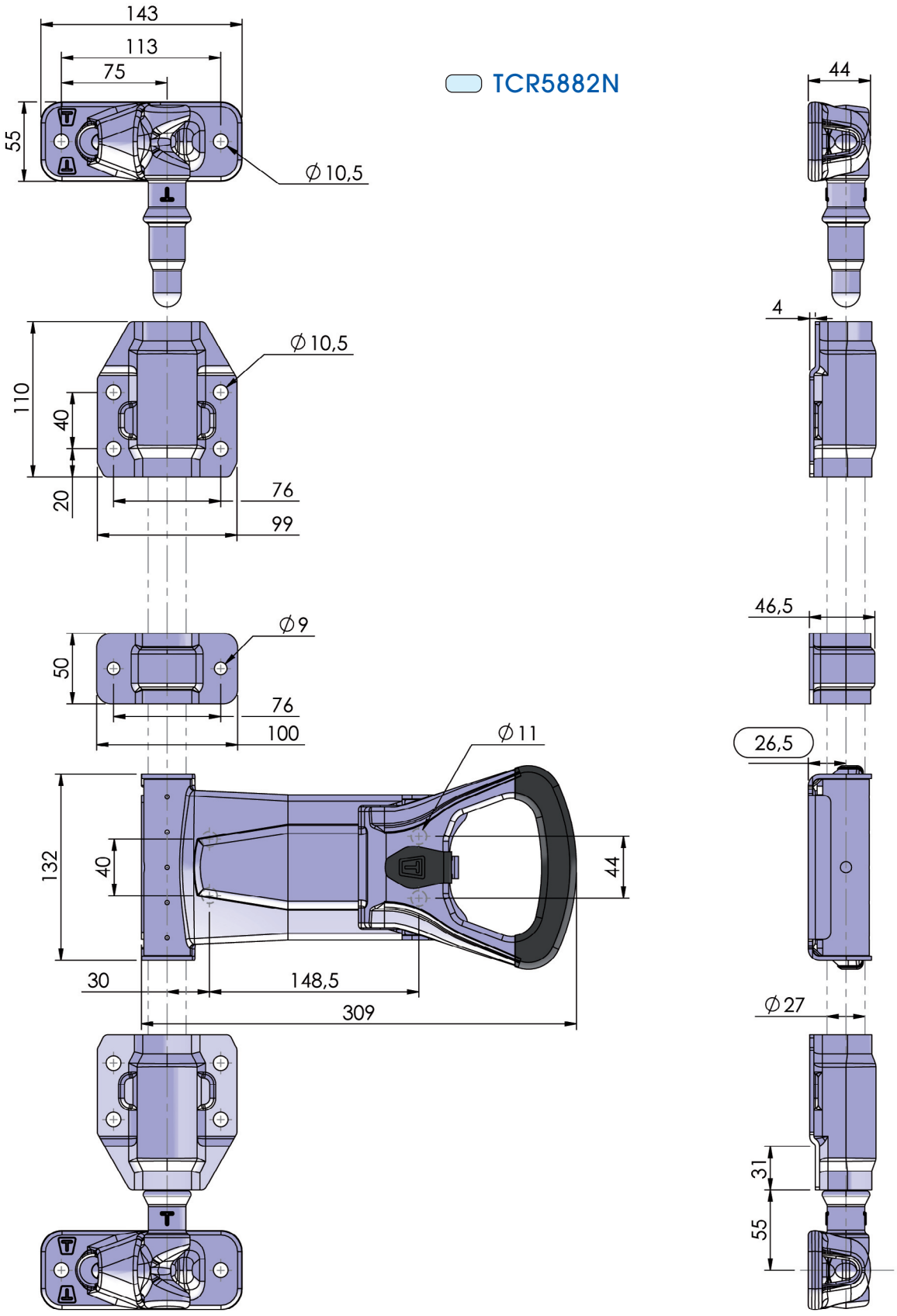

Photos non contractuelles. La société Thiriet se réserve le droit de toutes les modifications techniques. - For illustration only. The Thiriet company reserves the right to make such changes to product specification as it thinks appropriate in pursuance of its policy continuing development. - Fotos vertraglich nicht bindend. Die Fa. Thiriet behält sich das Recht vor, technische Veränderungen vorzunehmen.

Société THIRIET FILS - 1, rue François Urano - 08000 Warcq - FRANCE
Tél : 33 (0)3 24 59 23 45 - Fax : 33 (0)3 24 56 37 38
E-mail : sathiriet@aol.com
www.thiriet.fr