CRÉMONE ANTI-JEU PETIT MODÈLE pour tube 15 x 21 mm

LIGHT DUTY ANTI-RACK LOCKING GEAR for 15 x 21 mm tube

SPIELFREIER DREHSTANGENVERSCHLUSS KLEINE AUSFÜHRUNG für Rohr 15 x 21 mm

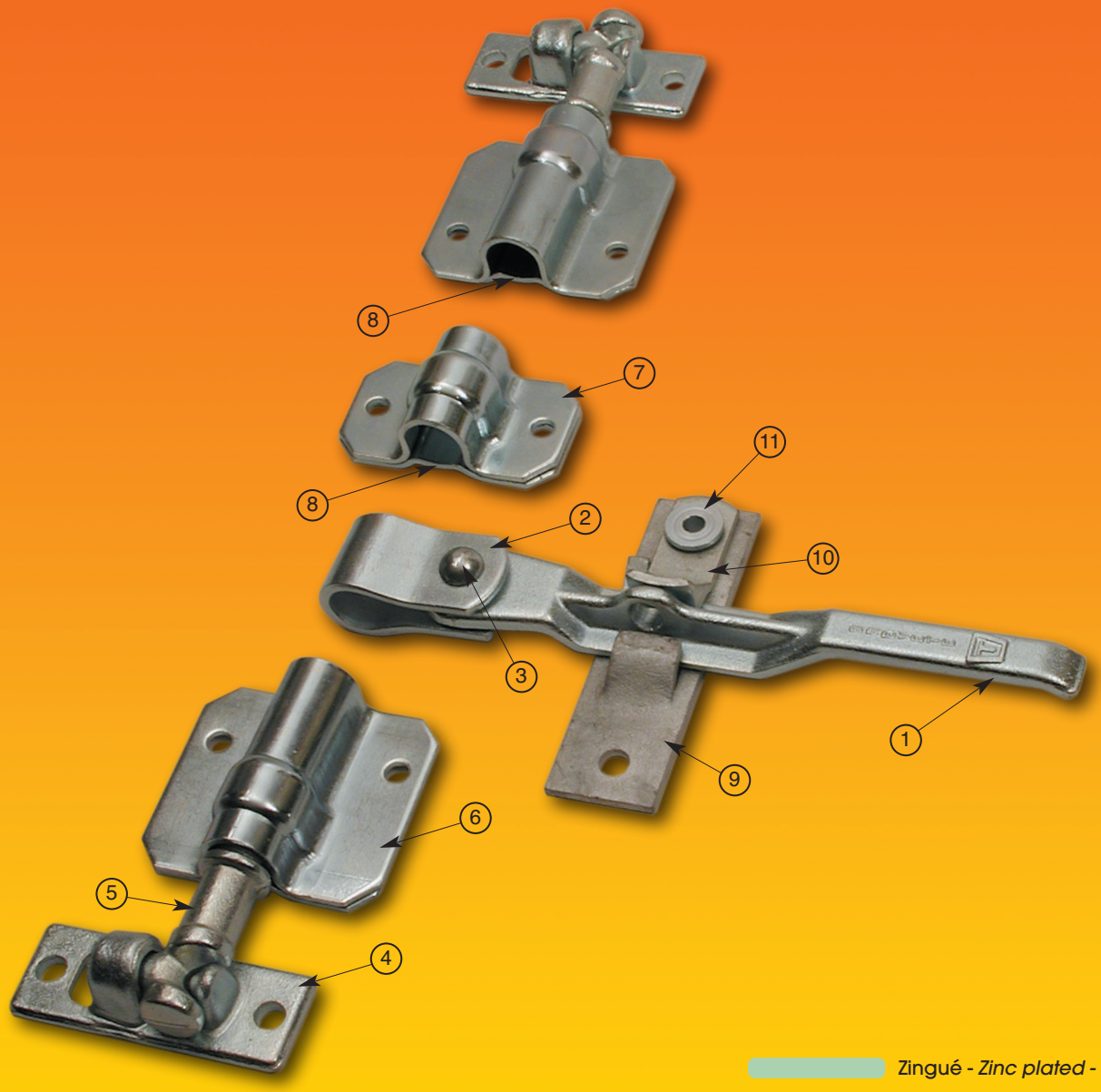

Zingué - *Zinc plated - Verzinkt*

Inox - *Stainless steel - Edelstahl*

Posit.	Désignation - *Designation - Bezeichnung*			Codes *Code*		Quantité *Quantity Anzahl*	Poids *Weight Gewicht*
	Crémone	***Locking gear***	***Drehstangenverschluss***	**TCR0006Z**	**TCR5222N**	**1**	**2,545 kg**
1	Poignée	*Handle*	*Handhebel*	TPO0094Z	TPO5219N	1	0,370 kg
2	Anneau de poignée	*Handle hub*	*Handhebelring*	TUP0084Z	TUP5220N	1	0,140 kg
3	Rivet de poignée	*Rivet*	*Niet*	TRI0088Z	TRI5025N	1	0,025 kg
4	Gâche	*Keeper*	*Gegenhalter*	TGA5196N	TGA5196N	2	0,165 kg
5	Pêne	*Cam*	*Spannzapfen*	TPE0025Z	TPE5197N	2	0,280 kg
6	Collier I/S	*Bearing bracket outer large*	*Stangenhalter U/O*	TCO0071Z	TCO5198N	2	0,230 kg
7	Collier intermédiaire	*Bearing bracket outer small*	*Stangenführung*	TCI0076Z	TCI5200N	1	0,135 kg
8	Contre collier	*Bearing bracket inner small*	*Unterlage zur Stangenführung*	TCC0074Z	TCC5199N	3	0,110 kg
9	Plaque d'arrêt	*Retainer plate*	*Hebelhalter*	TPL0109Z	TPL5218N	1	0,135 kg
10	Bascule	*Catch plate*	*Haubenfalle*	TBA0103Z	TBA5217N	1	0,045 kg
11	Bague de bascule	*Catch plate bush*	*Gelenkbüchse*	TBB0107Z	TBB5300N	1	0,015 kg

CRÉMONE ANTI-JEU PETIT MODÈLE pour tube 15 x 21 mm

LIGHT DUTY ANTI-RACK LOCKING GEAR for 15 x 21 mm tube

SPIELFREIER DREHSTANGENVERSCHLUSS KLEINE AUSFÜHRUNG für Rohr 15 x 21 mm

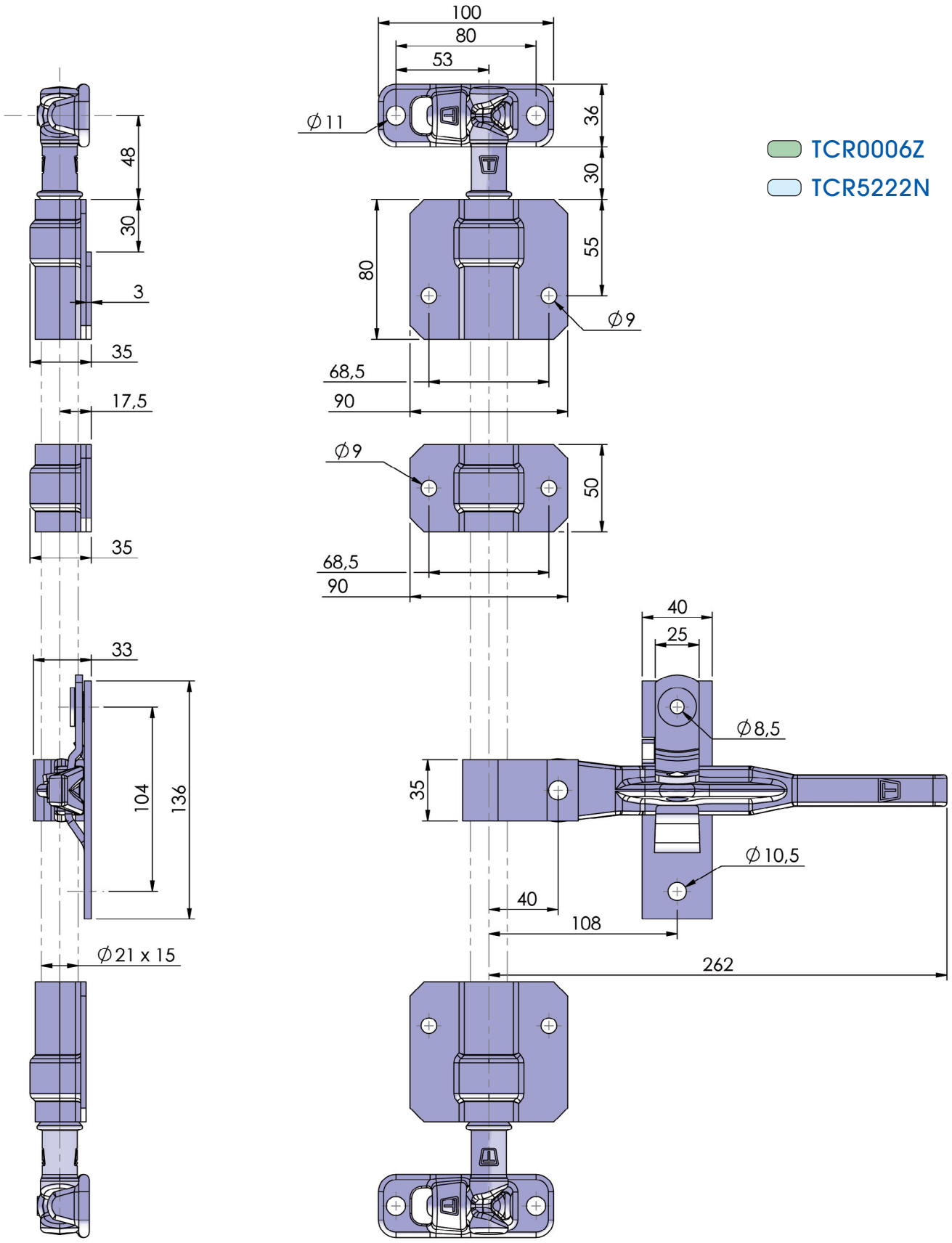

Photos non contractuelles. La société Thiriet se réserve le droit de toutes les modifications techniques. - For illustration only. The Thiriet company reserves the right to make such changes to product specification as it thinks appropriate in pursuance of its policy continuing development. - Fotos vertraglich nicht bindend. Die Fa. Thiriet behält sich das Recht vor, technische Veränderungen vorzunehmen.

Société THIRIET FILS - 1, rue François Urano - 08000 Warcq - FRANCE
Tél : 33 (0)3 24 59 23 45 - Fax : 33 (0)3 24 56 37 38
E-mail : sathiriet@aol.com