BRIDE DE FIXATION

BODY CLAMP

BEFESTIGUNGSZWINGE





Bichromaté - *Yellow passivation - Bichromatiert*

Galvanisé - *Hot dip galvanised - Feuerverzinkt*

Posit.	Désignation - *Designation - Bezeichnung*			Codes *Code*	Quantité *Quantity Anzahl*	Poids *Weight Gewicht*
	Bride de fixation	***Body clamp***	***Befestigungszwinge***			
1	Bride de fixation à vis courte (65 mm)	*Body clamp with short reach bolt (65 mm)*	*Befestigungszwinge mit kurzer Schraube (65 mm)*	TBR0883G	1	0,530 kg
	Bride de fixation à vis moyenne (95 mm)	*Body clamp with medium reach bolt (95 mm)*	*Befestigungszwinge mit mittlerer Schraube (95 mm)*	TBR1421G	1	0,580 kg
	Bride de fixation à vis longue (115 mm)	*Body clamp with long reach bolt (115 mm)*	*Befestigungszwinge mit langer Schraube (115 mm)*	TBR0882G	1	0,600 kg
2	Bride de fixation pour vis Ø 10 mm	*Body clamp for Ø 10 mm bolt*	*Befestigungszwinge für Schraube Ø 10 mm*	TBR1297B	1	0,155 kg
	Bride de fixation pour vis Ø 12 mm	*Body clamp for Ø 12 mm bolt*	*Befestigungszwinge für Schraube Ø 12 mm*	TBR1298B	1	0,155 kg

BRIDE DE FIXATION

BODY CLAMP

BEFESTIGUNGSZWINGE

TBR0883G (65)

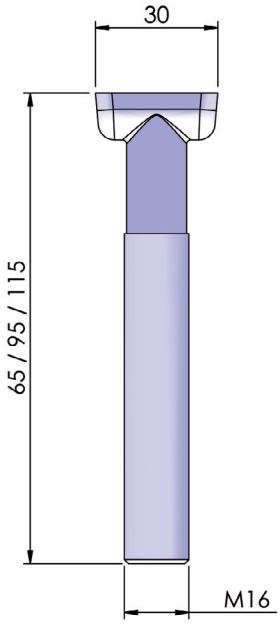

TBR1421G (95)

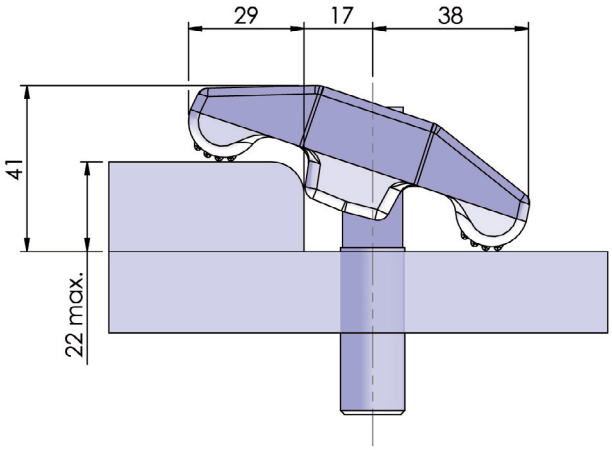

TBR0882G (115)

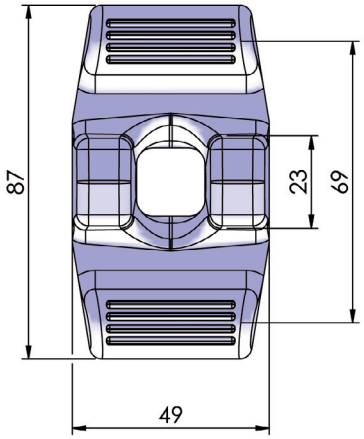

TBR1297B

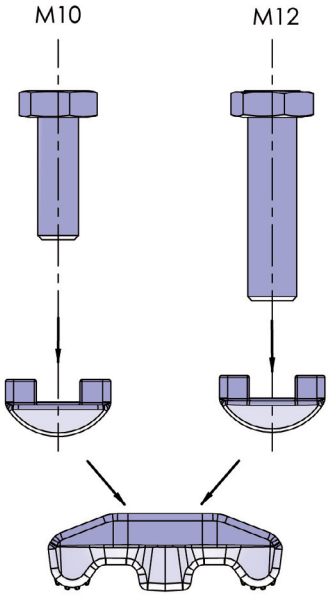

TBR1298B

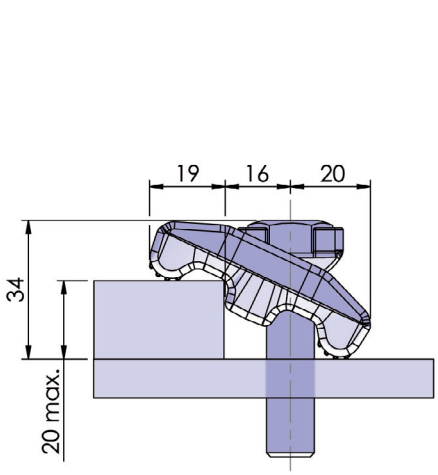

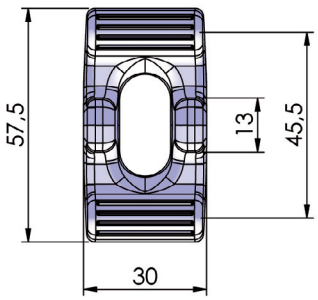

Photos non contractuelles. La société Thiriet se réserve le droit de toutes les modifications techniques. - For illustration only. The Thiriet company reserves the right to make such changes to product specification as it thinks appropriate in pursuance of its policy continuing development. - Fotos vertraglich nicht bindend. Die Fa. Thiriet behält sich das Recht vor, technische Veränderungen vorzunehmen.

Société THIRIET FILS - 1, rue François Urano - 08000 Warcq - FRANCE
Tél : 33 (0)3 24 59 23 45 - Fax : 33 (0)3 24 56 37 38
E-mail : sathiriet@aol.com