BRIDE DE FAUX CHÂSSIS

BODY MOUNTING BRACKET
UNTERBAUKONSOLE





Brut - *Raw - Roh*

Galvanisé - *Hot dip galvanised - Feuerverzinkt*

Posit.	Désignation - *Designation - Bezeichnung*			Codes *Code*	Quantité *Quantity Anzahl*	Poids *Weight Gewicht*
	Bride de faux châssis	***Body mounting bracket***	***Unterbaukonsole***			
1	Bride de faux châssis à souder	*Weld-on body mounting bracket*	*Unterbaukonsole zum Anschweissen*	**TBR0268N**	1	0,420 kg
2	Bride de faux châssis à visser	*Bolt-on body mounting bracket*	*Unterbaukonsole zum Anschrauben*	**TBR0645N**	1	0,480 kg
	Bride de faux châssis à visser	*Bolt-on body mounting bracket*	*Unterbaukonsole zum Anschrauben*	**TBR0970G**	1	0,480 kg

BRIDE DE FAUX CHÂSSIS

BODY MOUNTING BRACKET

UNTERBAUKONSOLE

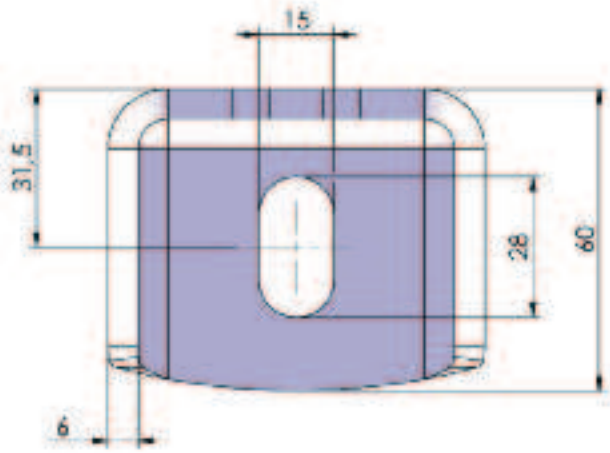

TBR0268N

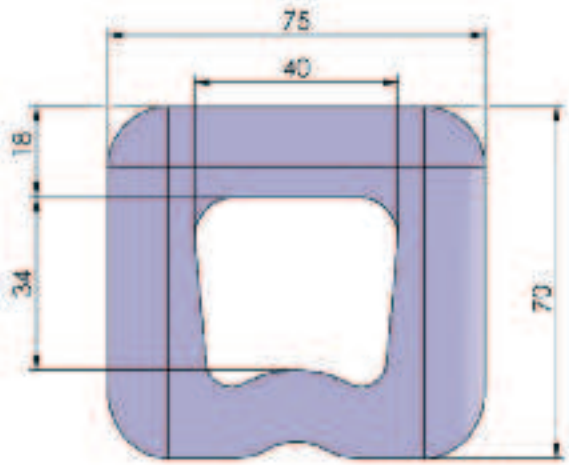

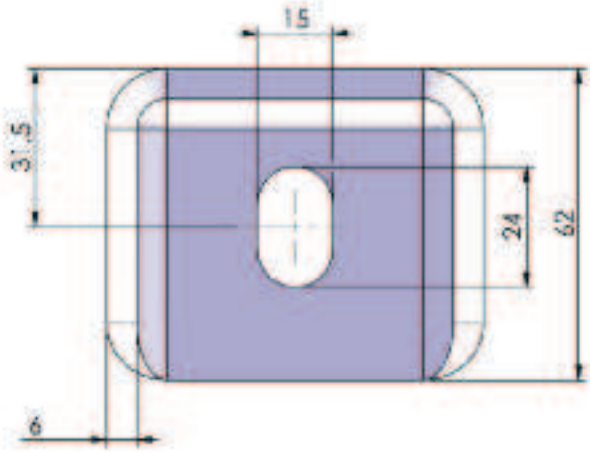

TBR0645N

TBR0970G

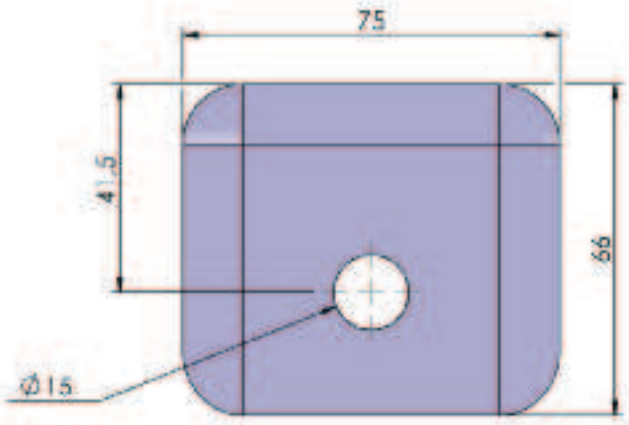

Photos non contractuelles. La société Thiriet se réserve le droit de toutes les modifications techniques. - For illustration only. The Thiriet company reserves the right to make such changes to product specification as it thinks appropriate in pursuance of its policy continuing development. - Fotos vertraglich nicht bindend. Die Fa. Thiriet behält sich das Recht vor, technische Veränderungen vorzunehmen.

Société THIRIET FILS - 1, rue François Urano - 08000 Warcq - FRANCE
Tél : 33 (0)3 24 59 23 45 - Fax : 33 (0)3 24 56 37 38
E-mail : sathiriet@aol.com