EMBOUT D'ARCEAU / FILIÈRE

ROOF BOW

PLANENSPRIEGEL





Brut - *Raw - Roh*

Posit.	Désignation - *Designation - Bezeichnung*			Codes *Code*	Quantité *Quantity Anzahl*	Poids *Weight Gewicht*
	Embout d'arceau filière	***Roof bow***	***Planenspriegel***			
1	Embout d'arceau filière 35	*Roof bow 35*	*Planenspriegel 35*	TEM0275N	1	0,540 kg
2	Embout d'arceau filière 30	*Roof bow 30*	*Planenspriegel 30*	TEM0607N	1	0,360 kg

EMBOUT D'ARCEAU / FILIÈRE

ROOF BOW

PLANENSPRIEGEL

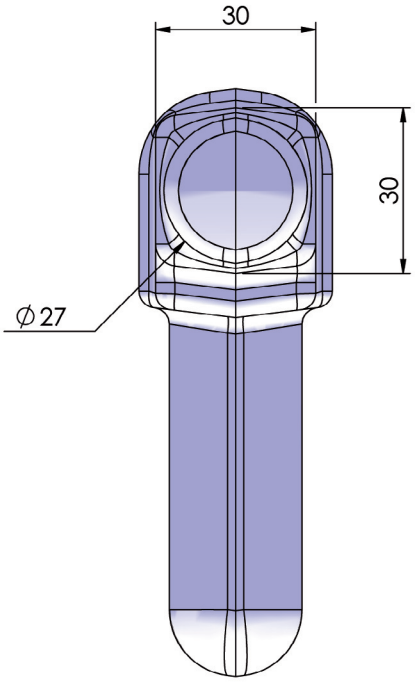

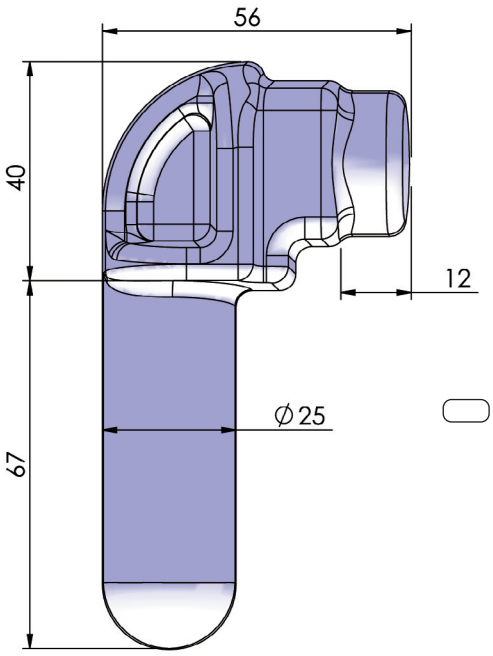

TEM0275N

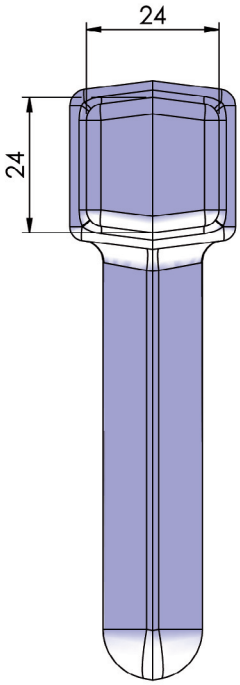

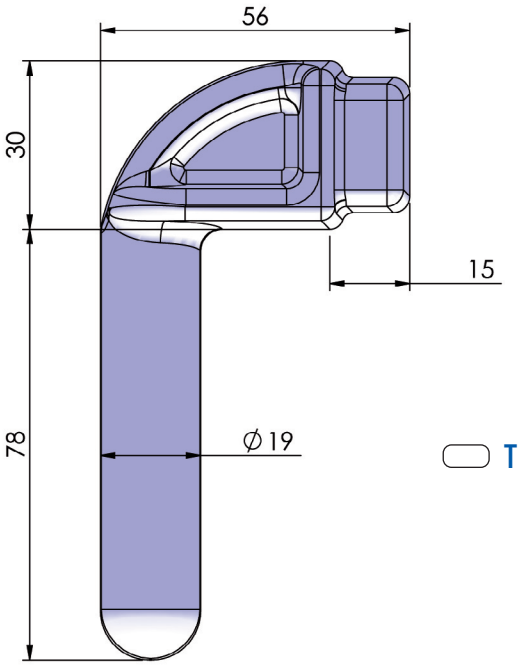

TEM0607N

Photos non contractuelles. La société Thiriet se réserve le droit de toutes les modifications techniques. - For illustration only. The Thiriet company reserves the right to make such changes to product specification as it thinks appropriate in pursuance of its policy continuing development. - Fotos vertraglich nicht bindend. Die Fa. Thiriet behält sich das Recht vor, technische Veränderungen vorzunehmen.

Société THIRIET FILS - 1, rue François Urano - 08000 Warcq - FRANCE
Tél : 33 (0)3 24 59 23 45 - Fax : 33 (0)3 24 56 37 38
E-mail : sathiriet@aol.com