ARRÊT DE PORTE série économique

DOOR RETAINER economical series
TÜRFESTSTELLER einfache Ausführung

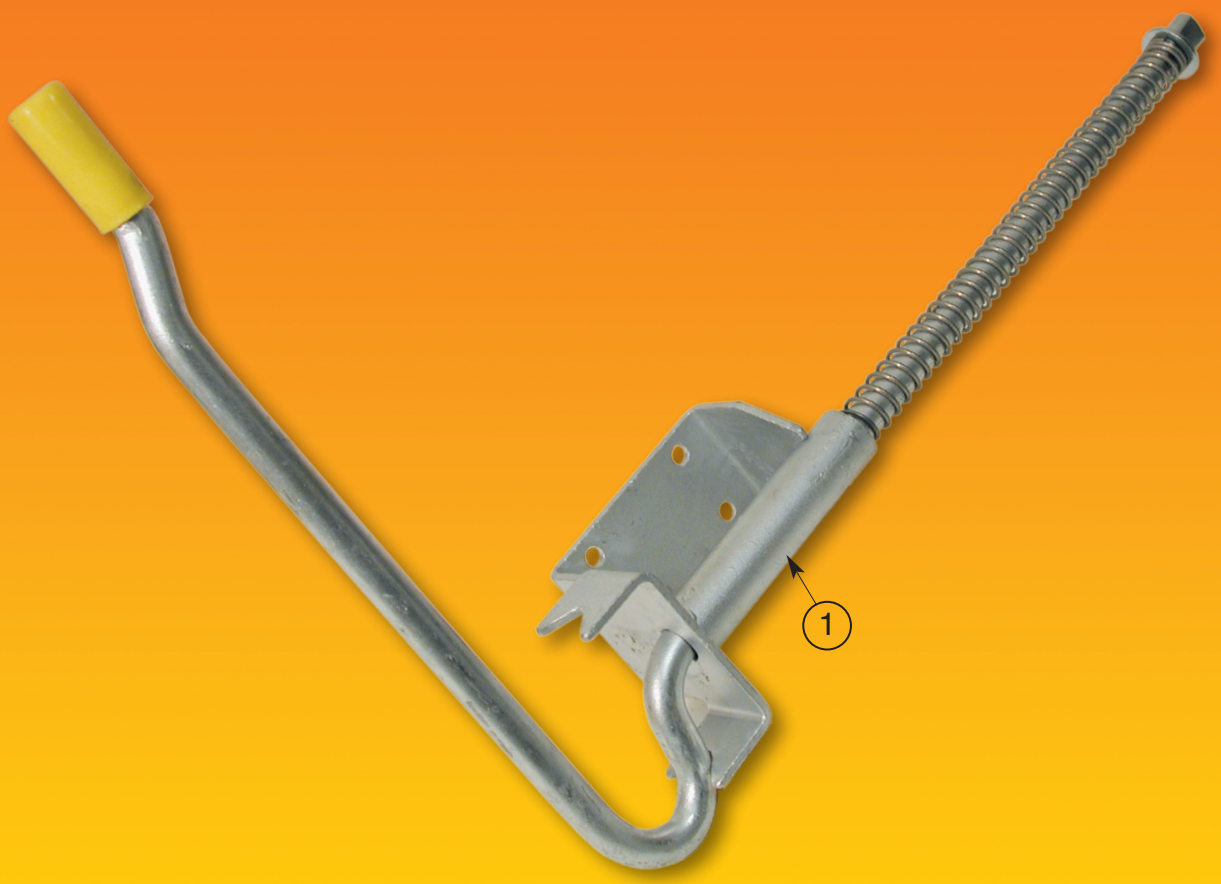

Galvanisé - *Hot dip galvanised - Feuerverzinkt*

Inox - *Stainless steel - Edelstahl*

Posit.	Désignation - *Designation - Bezeichnung*			Codes *Code*	Quantité *Quantity Anzahl*	Poids *Weight Gewicht*
	Arrêt de porte	***Door retainer***	***Türfeststeller***			
1	Arrêt de porte série économique	*Door retainer economical series*	*Türfeststeller einfache Ausführung*	TAP0612G	1	2,180 kg
	Arrêt de porte série économique	*Door retainer economical series*	*Türfeststeller einfache Ausführung*	TAP5203N	1	2,180 kg

ARRÊT DE PORTE série économique

DOOR RETAINER economical series

TÜRFESTSTELLER einfache Ausführung

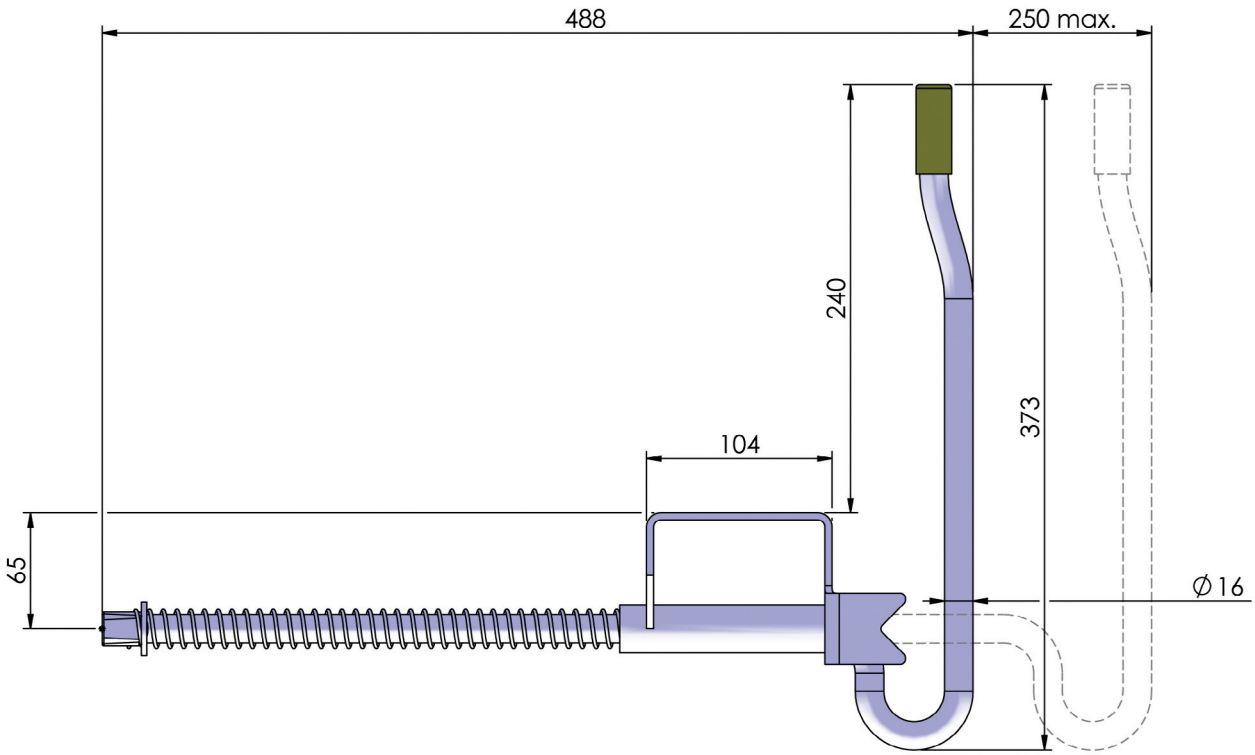

TAP0612G

TAP5203N

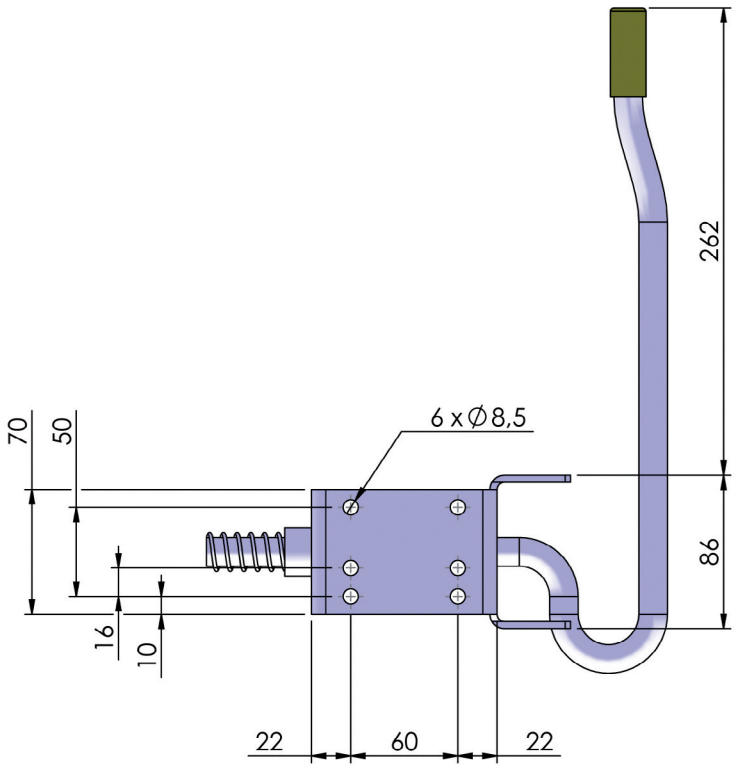

Photos non contractuelles. La société Thiriet se réserve le droit de toutes les modifications techniques. - For illustration only. The Thiriet company reserves the right to make such changes to product specification as it thinks appropriate in pursuance of its policy continuing development. - Fotos vertraglich nicht bindend. Die Fa. Thiriet behält sich das Recht vor, technische Veränderungen vorzunehmen.

Société THIRIET FILS - 1, rue François Urano - 08000 Warcq - FRANCE
Tél : 33 (0)3 24 59 23 45 - Fax : 33 (0)3 24 56 37 38
E-mail : sathiriet@aol.com