FERMETURE AUTOMATIQUE INOX UN POINT

SINGLE POINT AUTOMATIC STAINLESS STEEL HANDLE
AUFBAUVERSCHLUSS MIT EINHANDBEDIENUNG AUS EDELSTAHL



MODÈLE DÉPOSÉ

BREVETÉ PATENTED

Inox - *Stainless steel - Edelstahl*

Posit.	Désignation - *Designation - Bezeichnung*			Codes *Code*	Quantité *Quantity Anzahl*	Poids *Weight Gewicht*
	Crémone	***Locking gear***	***Drehstangenverschluss***		**1**	**2.840 kg**
1	Poignée	*Handle*	*Handhebel*	TPO5900A	1	2,640 kg
2	Gâche	*Keeper*	*Gegenhalter*	TGA5683N	1	0,200 kg

FERMETURE AUTOMATIQUE INOX UN POINT

SINGLE POINT AUTOMATIC STAINLESS STEEL HANDLE

AUFBAUVERSCHLUSS MIT EINHANDBEDIENUNG AUS EDELSTAHL

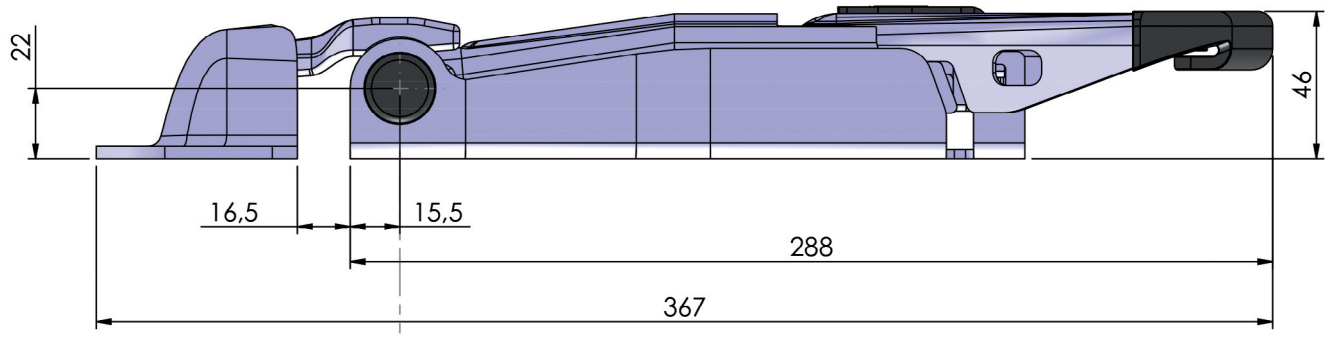

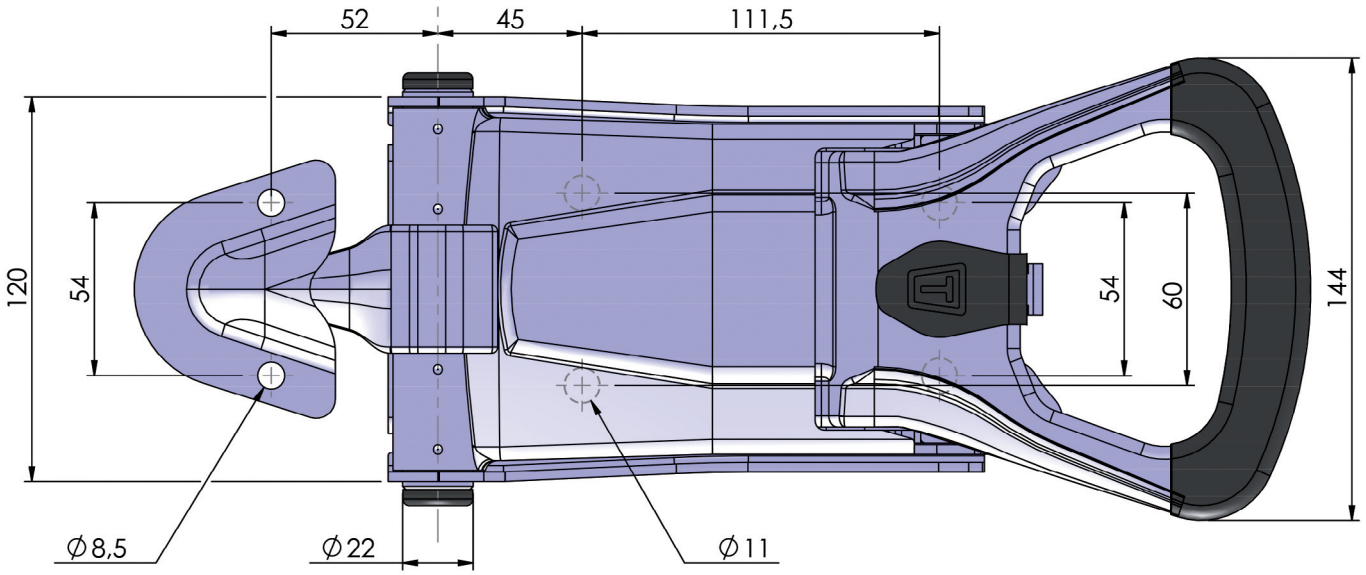

Photos non contractuelles. La société Thiriet se réserve le droit de toutes les modifications techniques. - For illustration only. The Thiriet company reserves the right to make such changes to product specification as it thinks appropriate in pursuance of its policy continuing development. - Fotos vertraglich nicht bindend. Die Fa. Thiriet behält sich das Recht vor, technische Veränderungen vorzunehmen.

Société THIRIET FILS - 1, rue François Urano - 08000 Warcq - FRANCE
Tél : 33 (0)3 24 59 23 45 - Fax : 33 (0)3 24 56 37 38
E-mail : sathiriet@aol.com