CRÉMONE ANTI-JEU GRAND MODÈLE RENFORCÉE pour tube 21 x 27 mm

ANTI-RACK LOCKING GEAR LARGE SIZED REINFORCED for 21 x 27 mm tube

SPIELFREIER DREHSTANGENVERSCHLUSS GROSSES MODELL VERSTÄRKTE AUSFÜHRUNG für Rohr 21 x 27 mm

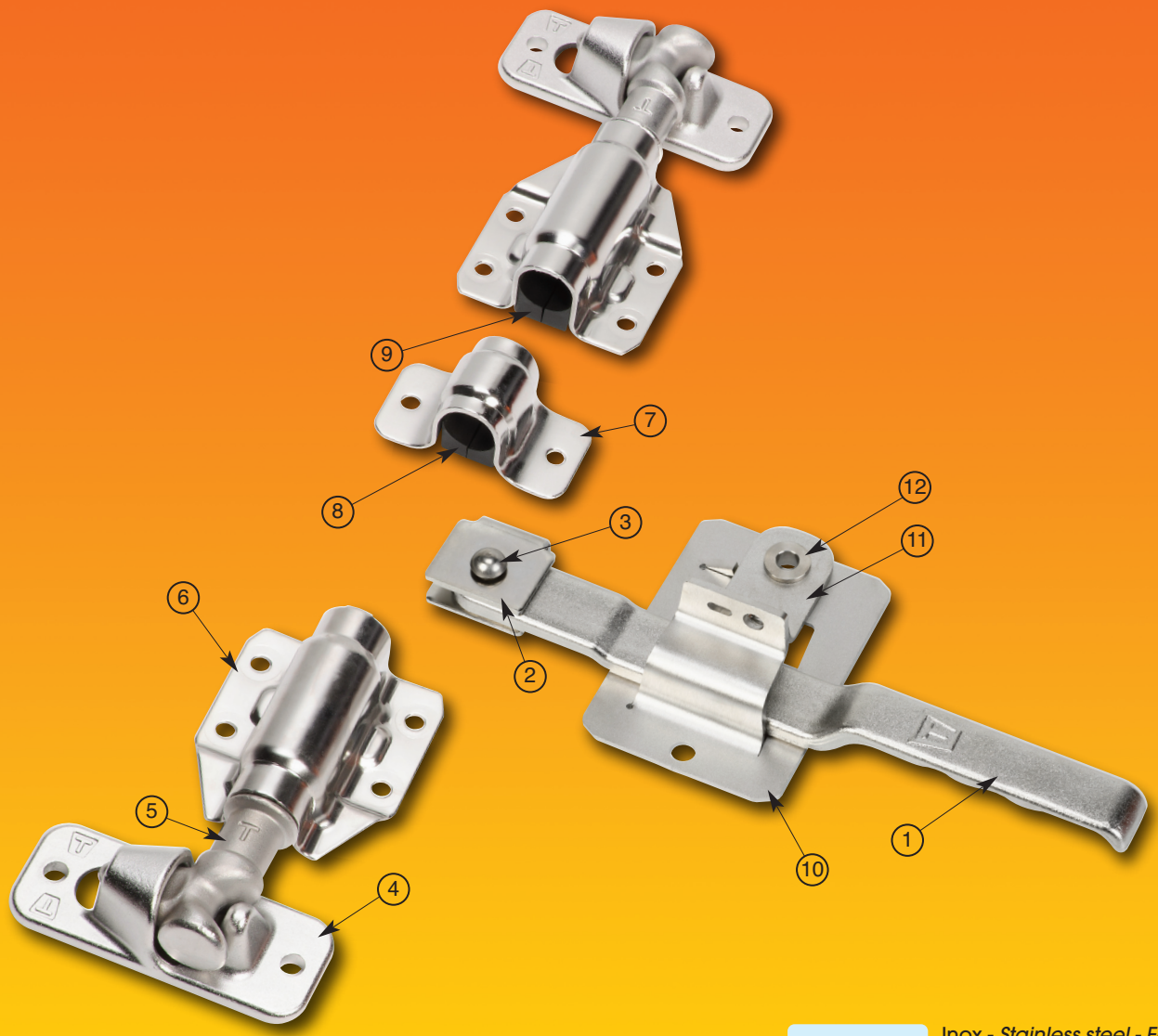

Inox - *Stainless steel - Edelstahl*

Plastique - *Plastic - Kunststoff*

Posit.	Désignation - *Designation - Bezeichnung*			Codes *Code*	Quantité *Quantity Anzahl*	Poids *Weight Gewicht*
	Crémone	***Locking gear***	***Drehstangenverschluss***	**TCR5893N**	**1**	**5,315 kg**
1	Poignée	*Handle*	*Handhebel*	TPO5759N	1	0,900 kg
2	U de poignée	*Handle hub*	*Handhebelbügel*	TUP5021N	1	0,140 kg
3	Rivet de poignée	*Rivet*	*Niet*	TRI5025N	1	0,020 kg
4	Gâche	*Keeper*	*Gegenhalter*	TGA5012N	2	0,630 kg
5	Pêne	*Cam*	*Spannzapfen*	TPE5011N	2	0,700 kg
6	Collier I/S	*Bearing bracket outer large*	*Stangenhalter U/O*	TCO5016N	2	0,400 kg
7	Collier intermédiaire	*Bearing bracket outer small*	*Stangenführung*	TCI5020N	1	0,200 kg
8	1/2 palier intermédiaire	*1/2 medium bush*	*1/2 Zwischenlager*	TBG8003N	2	0,010 kg
9	Palier droit/gauche I/S 27 mm	*Right/left half bush outer large 27 mm*	*Rechts/links 1/2 Lager U/O 27 mm*	TBG8074N	2	0,030 kg
10	Plaque d'arrêt	*Retainer plate*	*Hebelhalter*	TPL5001N	1	0,400 kg
11	Bascule	*Catch plate*	*Haubenfalle*	TBA5301N	1	0,100 kg
12	Bague de bascule	*Catch plate bush*	*Gelenkbüchse*	TBB5300N	1	0,015 kg

CRÉMONE ANTI-JEU GRAND MODÈLE RENFORCÉE pour tube 21 x 27 mm

ANTI-RACK LOCKING GEAR LARGE SIZED REINFORCED for 21 x 27 mm tube

SPIELFREIER DREHSTANGENVERSCHLUSS GROSSES MODELL VERSTÄRKTE AUSFÜHRUNG für Rohr 21 x 27 mm

TCR5893N

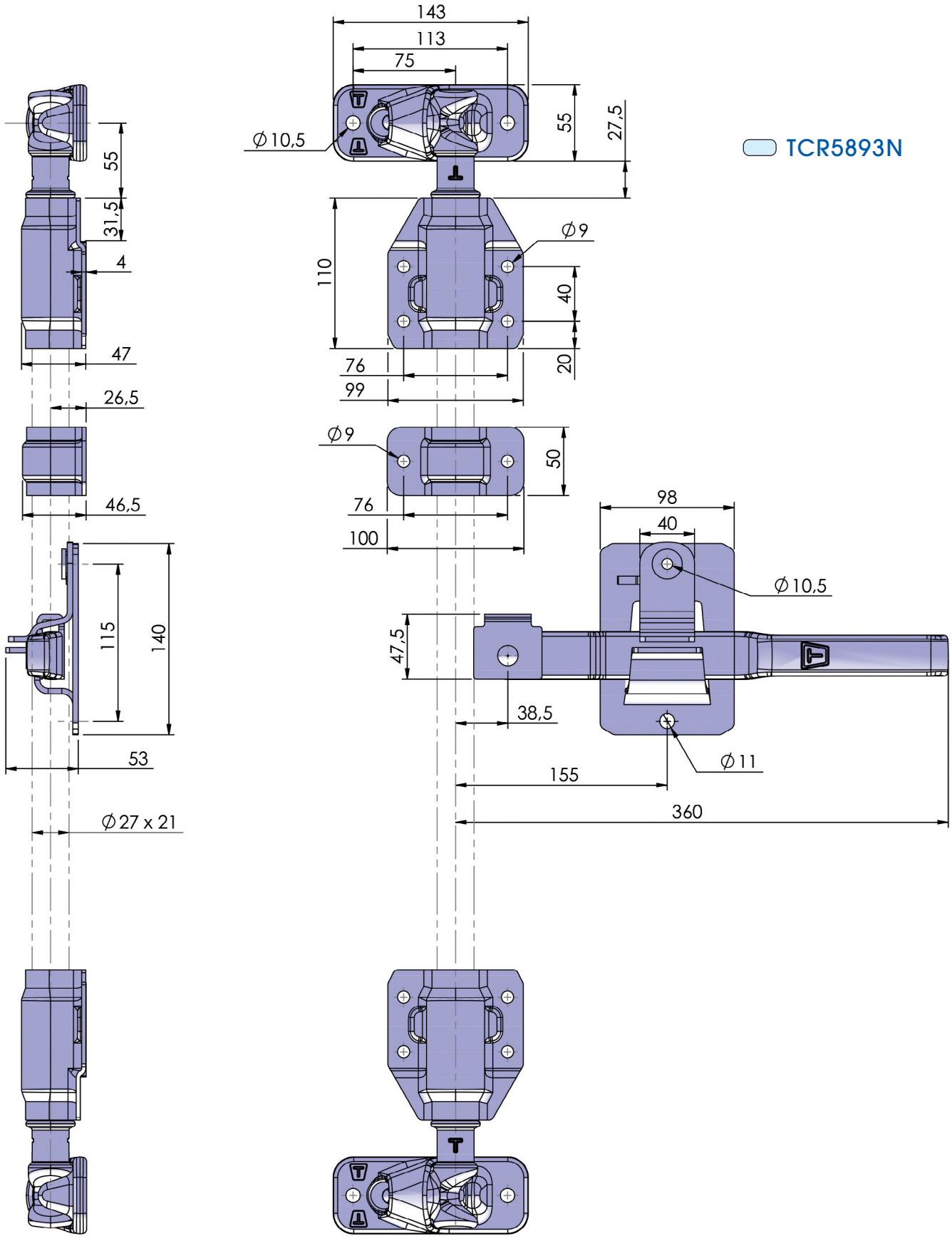

Photos non contractuelles. La société Thiriet se réserve le droit de toutes les modifications techniques. - For illustration only. The Thiriet company reserves the right to make such changes to product specification as it thinks appropriate in pursuance of its policy continuing development. - Fotos vertraglich nicht bindend. Die Fa. Thiriet behält sich das Recht vor, technische Veränderungen vorzunehmen.

Société THIRIET FILS - 1, rue François Urano - 08000 Warcq - FRANCE
Tél : 33 (0)3 24 59 23 45 - Fax : 33 (0)3 24 56 37 38
E-mail : sathiriet@aol.com