DÉVERROUILLAGE ÉLECTRIQUE POUR PORTE BATTANTES

ELECTRICAL RELEASE SYSTEM FOR FLUSH DOORS
ELEKTRISCHE ENTRIEGELUNG FÜR FLÜGELTÜREN



BREVETE
PATENTED

Posit.	Désignation - *Designation - Bezeichnung*			Codes *Code*	Quantité *Quantity Anzahl*	Poids *Weight Gewicht*
	Déverrouillage électrique	***Electrical release system***	***Elektrische Entriegelung***			
1	Déverrouillage électrique pour portes battantes	*Electrical release system for flush doors*	*Elektrische Entriegelung für Flügeltüren*	Nous consulter Consult us Kontaktieren Sie uns	1	1,600 kg

DÉVERROUILLAGE ÉLECTRIQUE POUR PORTES BATTANTES

ELECTRICAL RELEASE SYSTEM FOR FLUSH DOORS

ELEKTRISCHE ENTRIEGELUNG FÜR FLÜGELTÜREN

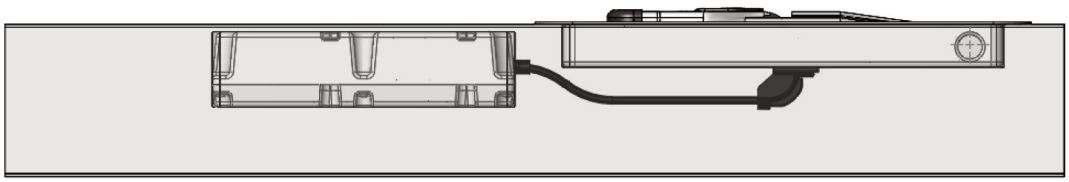

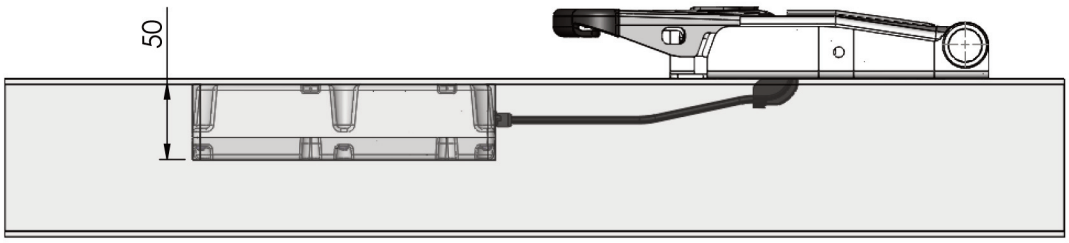

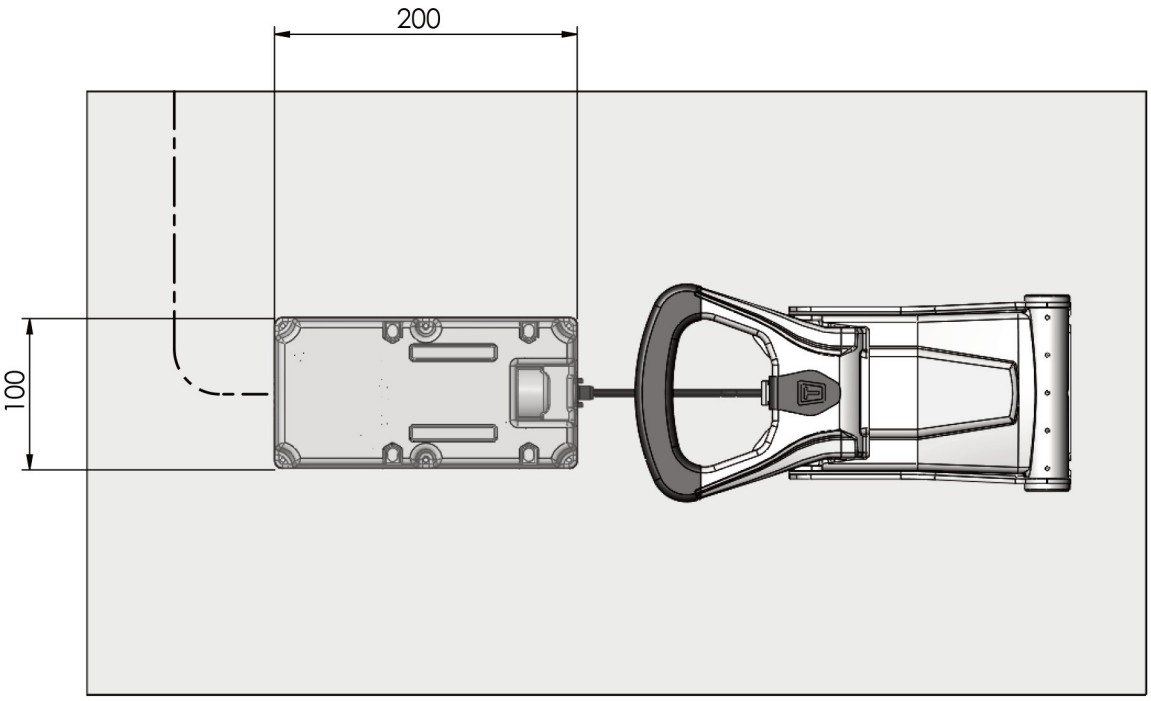

Photos non contractuelles. La société Thiriet se réserve le droit de toutes les modifications techniques. - For illustration only. The Thiriet company reserves the right to make such changes to product specification as it thinks appropriate in pursuance of its policy continuing development. - Fotos vertraglich nicht bindend. Die Fa. Thiriet behält sich das Recht vor, technische Veränderungen vorzunehmen.

Société THIRIET FILS - 1, rue François Urano - 08000 Warcq - FRANCE
Tél : 33 (0)3 24 59 23 45 - Fax : 33 (0)3 24 56 37 38
E-mail : sathiriet@aol.com