DÉVERROUILLAGE ÉLECTRIQUE POUR RIDEAUX RELEVANTS

ELECTRICAL RELEASE SYSTEM FOR SHUTTER DOORS

ELEKTRISCHE ENTRIEGELUNG FÜR ROLLTORE

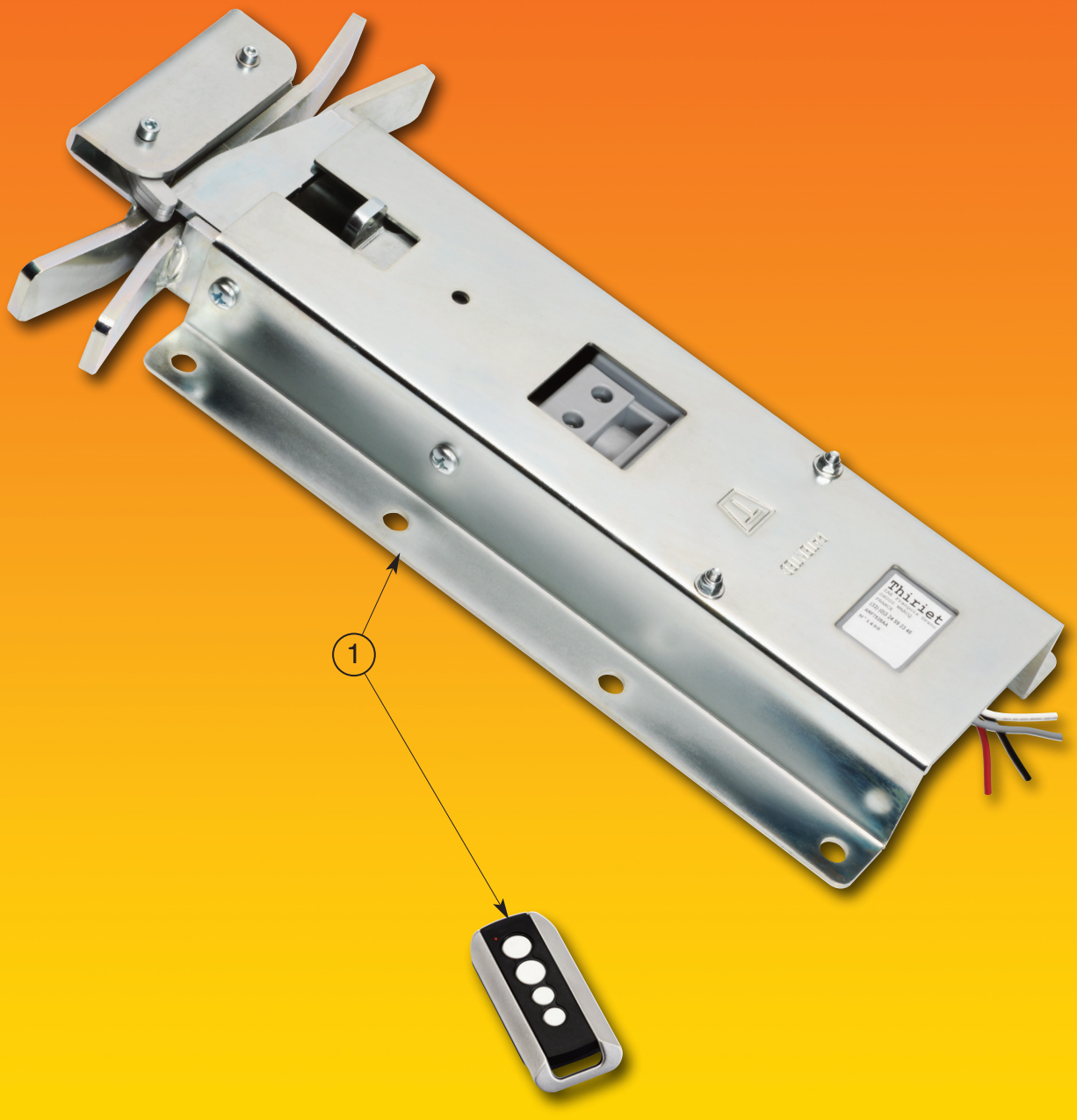

BREVETE
PATENTED

Posit.	Désignation - *Designation - Bezeichnung*			Codes *Code*	Quantité *Quantity Anzahl*	Poids *Weight Gewicht*
	Déverrouillage électrique	***Electrical release system***	***Elektrische Entriegelung***			
1	Déverrouillage électrique pour rideaux relevants	*Electrical release system for shutter doors*	*Elektrische Entriegelung für Rolltore*	Nous consulter Consult us Kontaktieren Sie uns	1	5,230 kg

DÉVERROUILLAGE ÉLECTRIQUE POUR RIDEAUX RELEVANTS

ELECTRICAL RELEASE SYSTEM FOR SHUTTER DOORS

ELEKTRISCHE ENTRIEGELUNG FÜR ROLLTORE

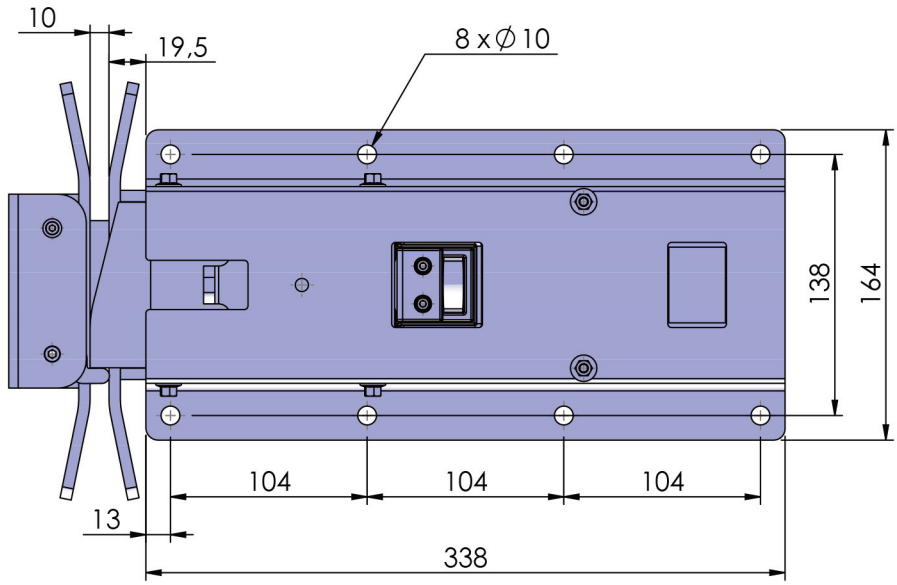

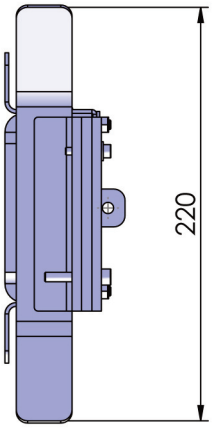

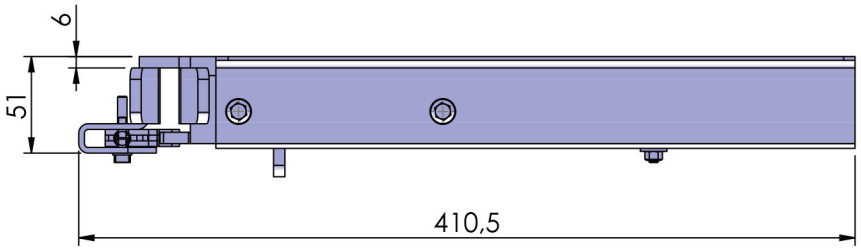

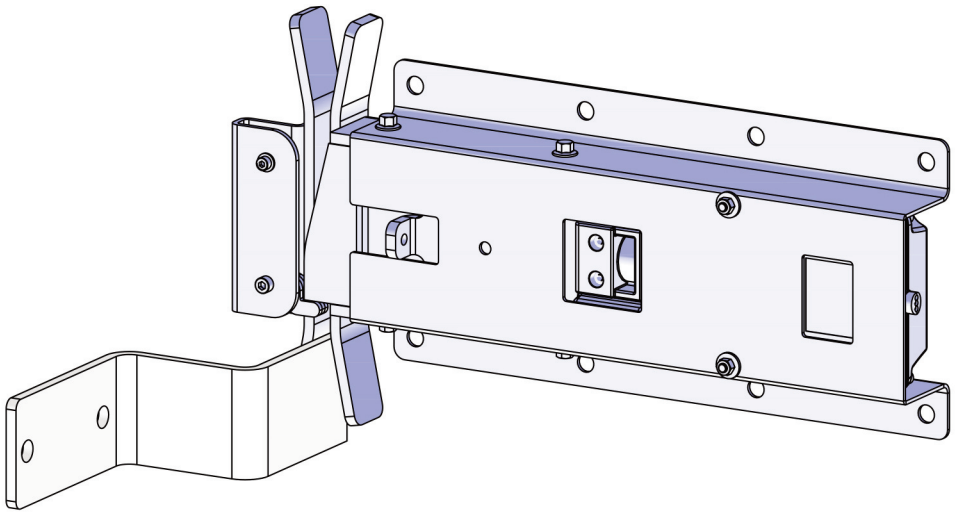

Photos non contractuelles. La société Thiriet se réserve le droit de toutes les modifications techniques. - For illustration only. The Thiriet company reserves the right to make such changes to product specification as it thinks appropriate in pursuance of its policy continuing development. - Fotos vertraglich nicht bindend. Die Fa. Thiriet behält sich das Recht vor, technische Veränderungen vorzunehmen.

Société THIRIET FILS - 1, rue François Urano - 08000 Warcq - FRANCE
Tél : 33 (0)3 24 59 23 45 - Fax : 33 (0)3 24 56 37 38
E-mail : sathiriet@aol.com