PROFILÉS ALUMINIUM

ALUMINIUM CURTAIN POLES

ALU-SPANNWELLEN



BREVETE
PATENTED

Aluminium

Posit.	Désignation - *Designation - Bezeichnung*			Codes *Code*	Quantité *Quantity Anzahl*	Poids *Weight Gewicht*
	Profilé aluminium	***Aluminium curtain pole***	***Alu-Spannwelle***			
1	Profilé aluminium enrouleur de bâche avec embout carré monté L = 2935 mm	*Aluminium curtain pole with adaptor fitted to suit square drive L = 2935 mm*	*Alu-Spannwelle für Plane mit montiertem Adapter (4-Kant) L = 2935 mm*	TPA8147N	1	2,680 kg
	Profilé aluminium enrouleur de bâche avec embout carré monté L = 3410 mm	*Aluminium curtain pole with adaptor fitted to suit square drive L = 3410 mm*	*Alu-Spannwelle für Plane mit montiertem Adapter (4-Kant) L = 3410 mm*	TPA8108N	1	3,090 kg
2	Profilé aluminium enrouleur de bâche avec embout fendu monté L = 2935 mm	*Aluminium curtain pole with adaptor fitted to suit slotted drive L = 2935 mm*	*Alu-Spannwelle für Plane mit montiertem Adapter (geschlitzt) L = 2935 mm*	TPA8149N	1	2,650 kg
	Profilé aluminium enrouleur de bâche avec embout fendu monté L = 3410 mm	*Aluminium curtain pole with adaptor fitted to suit slotted drive L = 3410 mm*	*Alu-Spannwelle für Plane mit montiertem Adapter (geschlitzt) L = 3410 mm*	TPA8110N	1	3,060 kg
3	Embout pour axe carré	*Square drive adaptor*	*Adapter (4-Kant)*	TPA5335N	1	0,170 kg
4	Embout pour axe fendu	*Slotted drive adaptor*	*Adapter (geschlitzt)*	TPA5341N	1	0,140 kg

PROFILÉS ALUMINIUM

ALUMINIUM CURTAIN POLES

ALU-SPANNWELLEN

TPA8147N - L : 2935 ± 10 mm

TPA8108N - L : 3410 ± 10 mm

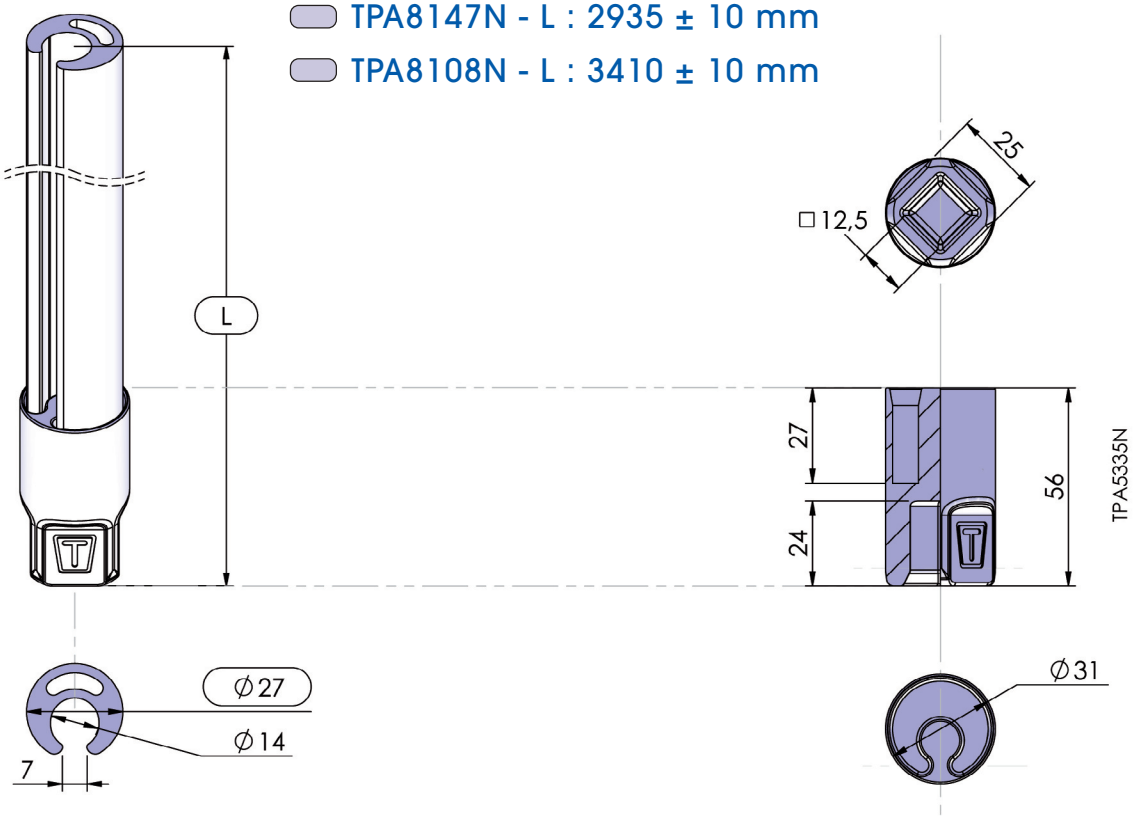

TPA8149N - L : 2935 ± 10 mm

TPA8110N - L : 3410 ± 10 mm

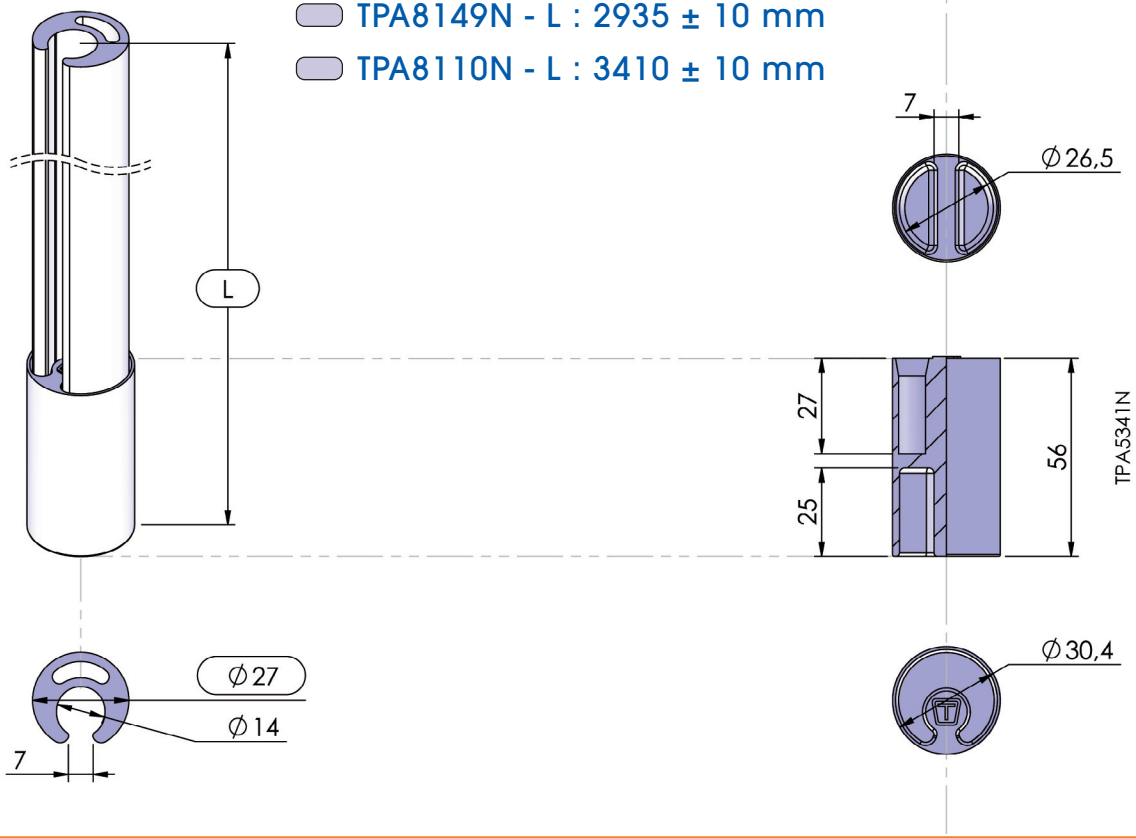

Photos non contractuelles. La société Thiriet se réserve le droit de toutes les modifications techniques. - For illustration only. The Thiriet company reserves the right to make such changes to product specification as it thinks appropriate in pursuance of its policy continuing development. - Fotos vertraglich nicht bindend. Die Fa. Thiriet behält sich das Recht vor, technische Veränderungen vorzunehmen.

Société THIRIET FILS - 1, rue François Urano - 08000 Warcq - FRANCE
Tél : 33 (0)3 24 59 23 45 - Fax : 33 (0)3 24 56 37 38
E-mail : sathiriet@aol.com