TENDEUR DE BÂCHE poignée extérieure

RATCHET TENSIONER external handle

SPANNRATSCHE Handhebel außen

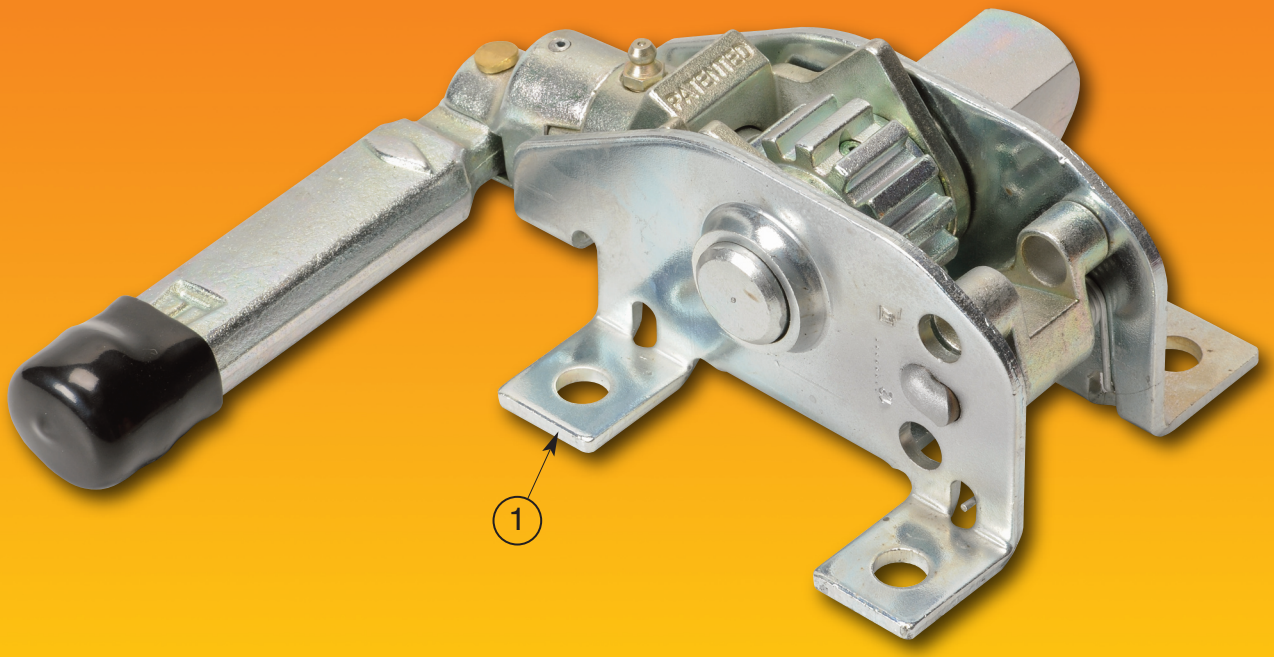

MODÈLE DÉPOSÉ

BREVETÉ PATENTED

Bichromaté - *Yellow passivation - Bichromatiert*

Posit.	Désignation - *Designation - Bezeichnung*			Codes *Code*	Quantité *Quantity Anzahl*	Poids *Weight Gewicht*
	Tendeur de bâche	***Ratchet tensioner***	***Spannratsche***			
1	Tendeur de bâche droit poignée extérieure	*Ratchet tensioner, right hand external handle*	*Spannratsche : rechts Handhebel außen*	TTB1340BD	1	2,700 kg
	Tendeur de bâche gauche poignée extérieure	*Ratchet tensioner, left hand external handle*	*Spannratsche : links Handhebel außen*	TTB1340BG	1	2,700 kg

TENDEUR DE BÂCHE poignée extérieure

RATCHET TENSIONER external handle

SPANNRATSCHE Handhebel außen

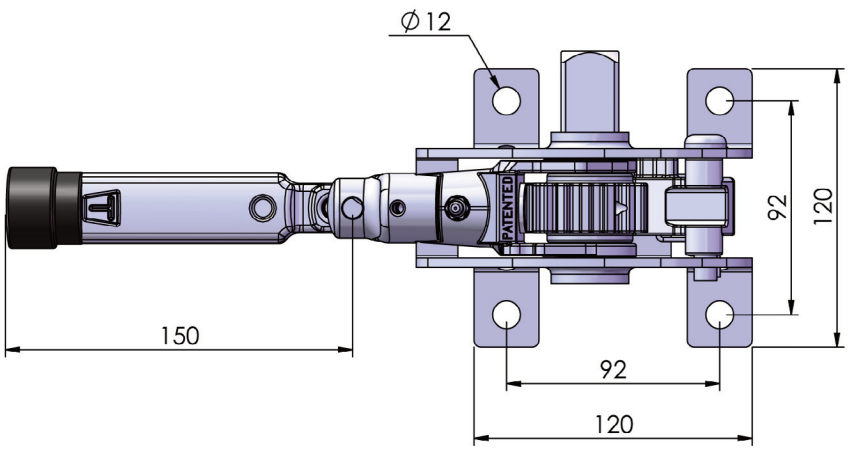

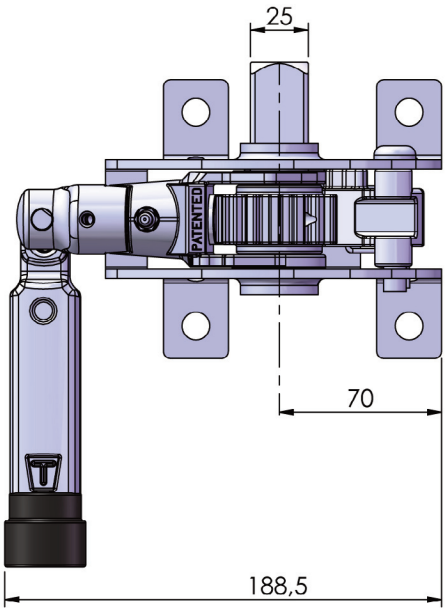

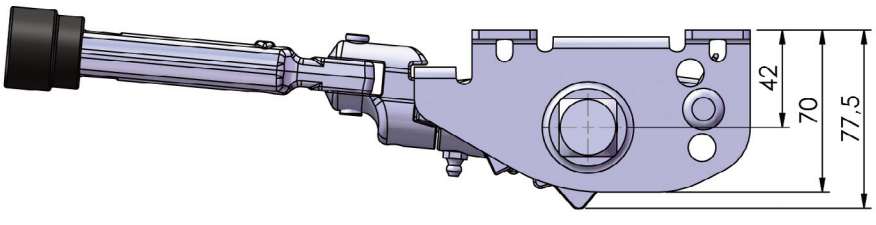

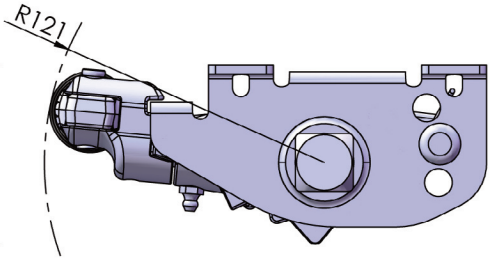

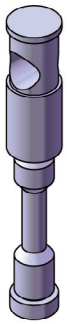

Option TIR

TTB1340BD

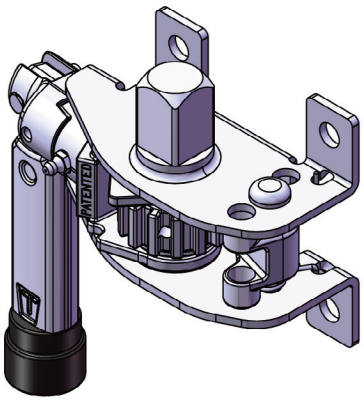

TTB1340BG

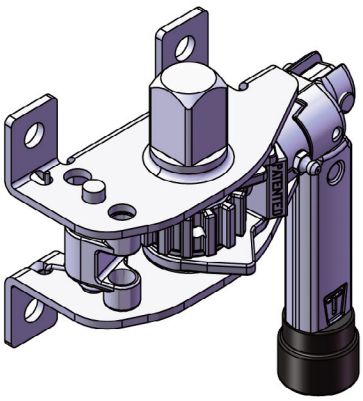

Photos non contractuelles. La société Thiriet se réserve le droit de toutes les modifications techniques. - For illustration only. The Thiriet company reserves the right to make such changes to product specification as it thinks appropriate in pursuance of its policy continuing development. - Fotos vertraglich nicht bindend. Die Fa. Thiriet behält sich das Recht vor, technische Veränderungen vorzunehmen.

Société THIRIET FILS - 1, rue François Urano - 08000 Warcq - FRANCE
Tél : 33 (0)3 24 59 23 45 - Fax : 33 (0)3 24 56 37 38
E-mail : sathiriet@aol.com