TENDEUR DE BÂCHE

RATCHET TENSIONER

SPANNRATSCHE

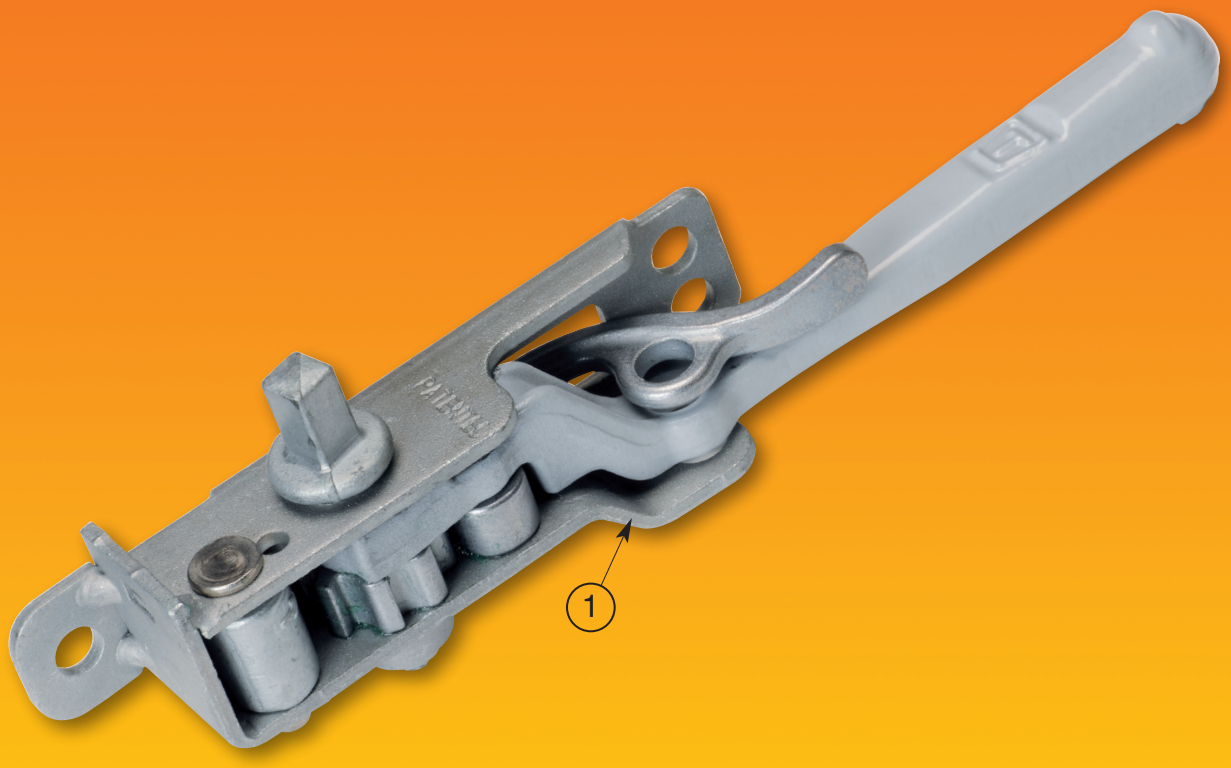

MODÈLE DÉPOSÉ

BREVETÉ PATENTED

Posit.	Désignation - *Designation - Bezeichnung*			Codes *Code*	Quantité *Quantity Anzahl*	Poids *Weight Gewicht*
	Tendeur de bâche	***Ratchet tensioner***	***Spannratsche***			
1	Tendeur de bâche droit	*Ratchet tensioner right hand*	*Spannratsche : rechts*	TTB1334G	1	1,500 kg
	Tendeur de bâche gauche	*Ratchet tensioner left hand*	*Spannratsche : links*	TTB1335G	1	1,500 kg

TENDEUR DE BÂCHE

RATCHET TENSIONER

SPANNRATSCHE

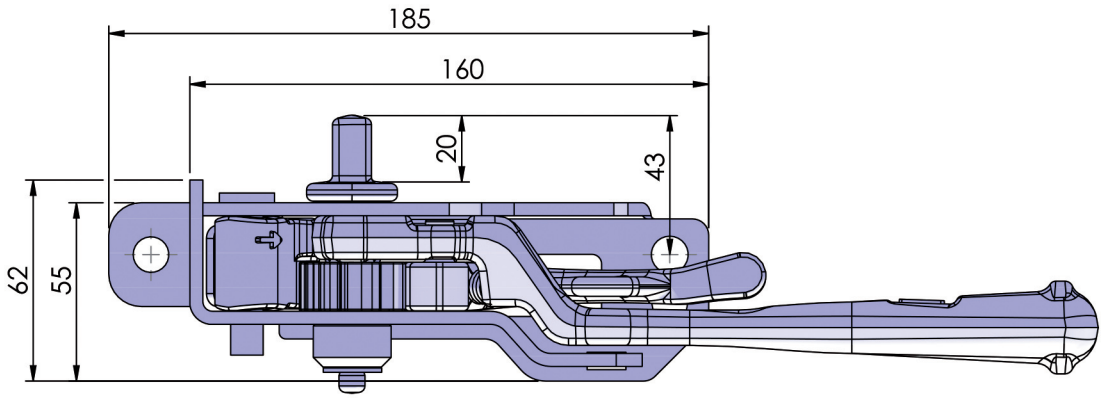

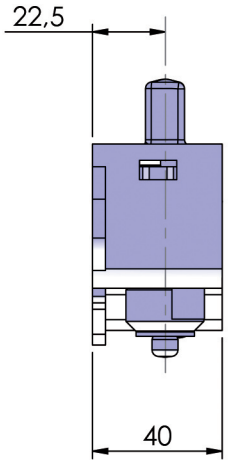

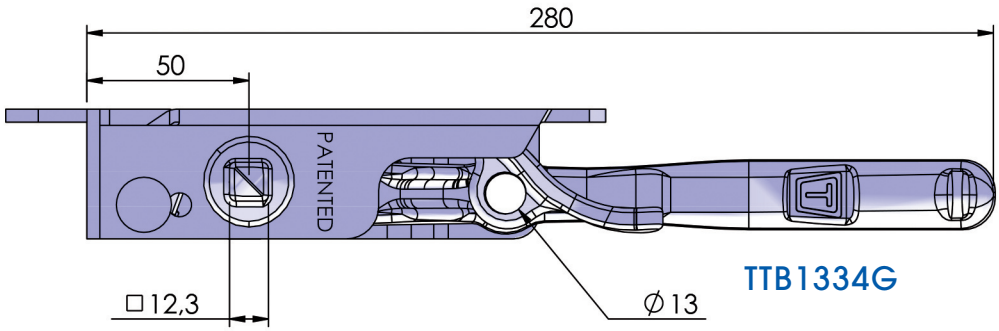

TTB1334G

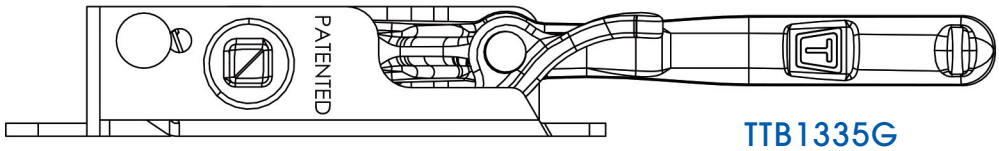

TTB1335G

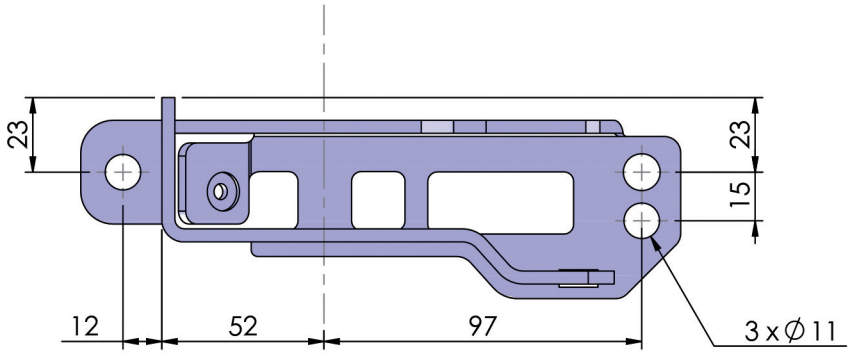

Photos non contractuelles. La société Thiriet se réserve le droit de toutes les modifications techniques. - For illustration only. The Thiriet company reserves the right to make such changes to product specification as it thinks appropriate in pursuance of its policy continuing development. - Fotos vertraglich nicht bindend. Die Fa. Thiriet behält sich das Recht vor, technische Veränderungen vorzunehmen.

Société THIRIET FILS - 1, rue François Urano - 08000 Warcq - FRANCE
Tél : 33 (0)3 24 59 23 45 - Fax : 33 (0)3 24 56 37 38
E-mail : sathiriet@aol.com