PÊNE ET GÂCHE POUR FERMETURE INOX

CAM AND KEEPER FOR STAINLESS STEEL LOCKING GEAR

SPANNZAPFEN UND GEGENHALTER FÜR VERSCHLUSS AUS EDELSTAHL

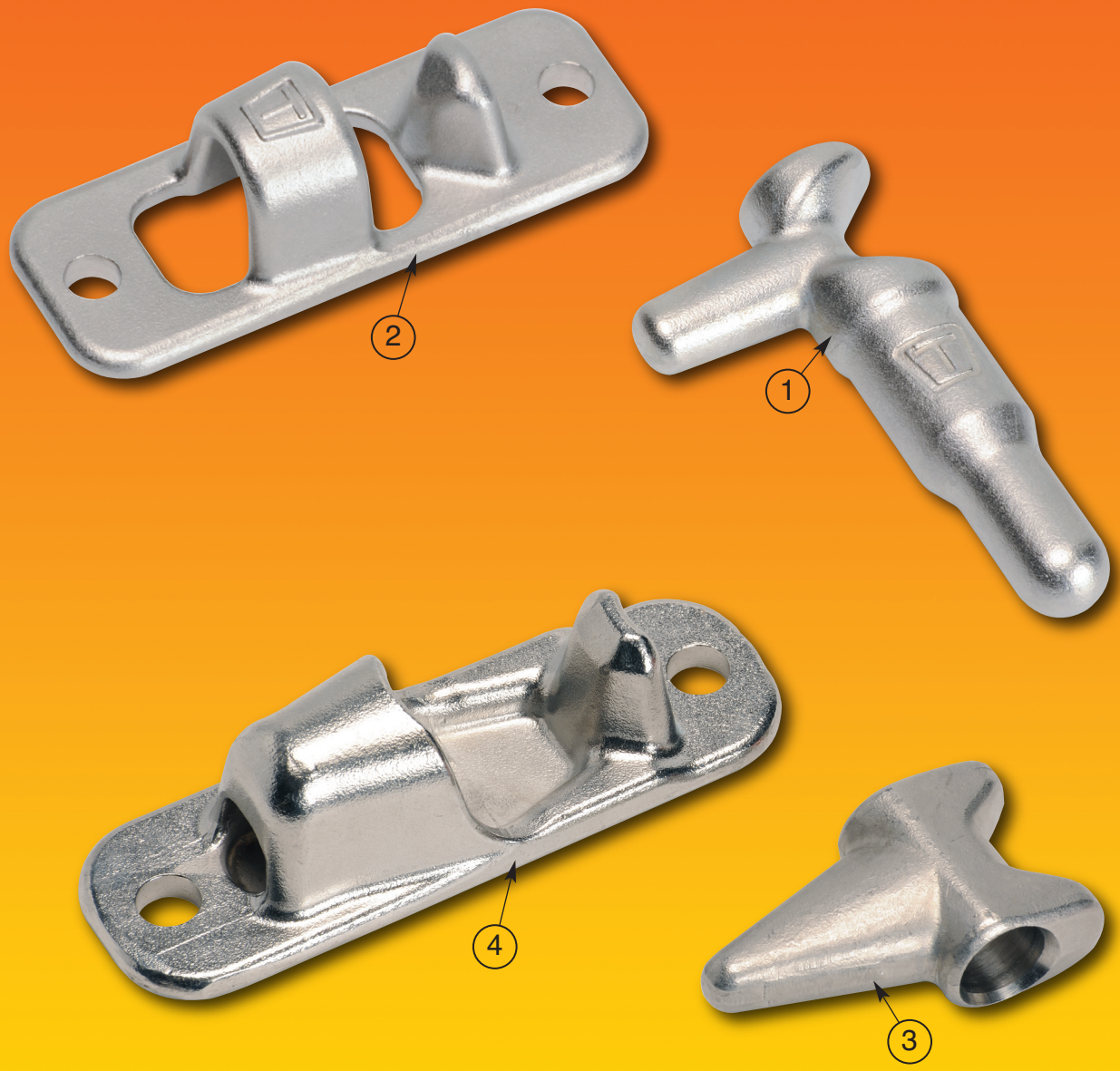

Inox - *Stainless steel - Edelstahl*

Posit.	Désignation - *Designation - Bezeichnung*			Codes *Code*	Quantité *Quantity Anzahl*	Poids *Weight Gewicht*
	Pêne et gâche	***Cam and Keeper***	***Spannzapfen und Gegenhalter***			
1	Pêne	*Cam*	*Spannzapfen*	TPE5380N	1	0,190 kg
2	Gâche	*Keeper*	*Gegenhalter*	TGA5196N	1	0,160 kg
3	Pêne	*Cam*	*Spannzapfen*	TPE5617N	1	0,140 kg
4	Gâche	*Keeper*	*Gegenhalter*	TGA5385N	1	0,280 kg

PÊNE ET GÂCHE POUR FERMETURE INOX

CAM AND KEEPER FOR STAINLESS STEEL LOCKING GEAR

SPANNZAPFEN UND GEGENHALTER FÜR VERSCHLUSS AUS EDELSTAHL

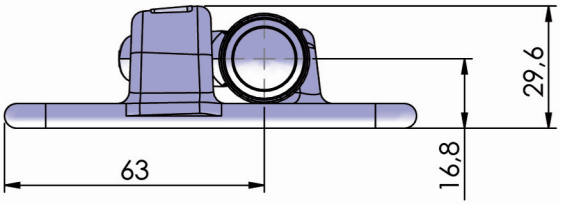

TPE5380N

TGA5196N

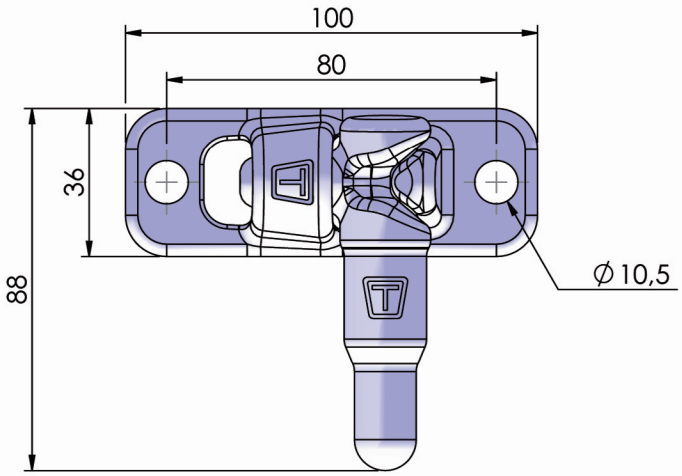

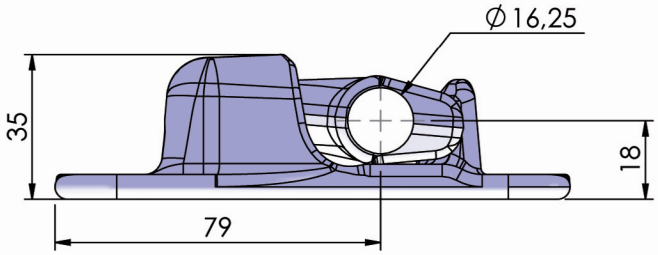

TPE5617N

TGA5385N

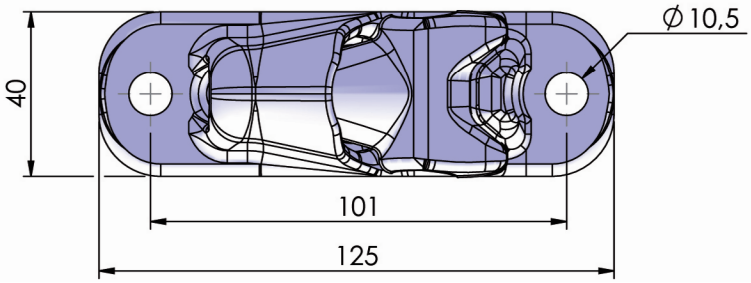

Photos non contractuelles. La société Thiriet se réserve le droit de toutes les modifications techniques. - For illustration only. The Thiriet company reserves the right to make such changes to product specification as it thinks appropriate in pursuance of its policy continuing development. - Fotos vertraglich nicht bindend. Die Fa. Thiriet behält sich das Recht vor, technische Veränderungen vorzunehmen.

Société THIRIET FILS - 1, rue François Urano - 08000 Warcq - FRANCE
Tél : 33 (0)3 24 59 23 45 - Fax : 33 (0)3 24 56 37 38
E-mail : sathiriet@aol.com