FERMETURE AUTOMATIQUE INOX montée sur tube Ø 22 mm

AUTOMATIC STAINLESS STEEL LOCKING GEAR pre-assembled on Ø 22 mm tube

AUFBAUVERSCHLUSS MIT EINHANDBEDIENUNG AUS EDELSTAHL auf Rohr Ø 22 mm montiert



DÉCONDAMNATION INTÉRIEURE / INTERNAL RELEASE SYSTEM

COMMANDE À DISTANCE / REMOTE CONTROL

MODÈLE DÉPOSÉ

BREVETÉ / PATENTED

Inox - *Stainless steel - Edelstahl*

Posit.	Désignation - *Designation - Bezeichnung*			Codes *Code*	Quantité *Quantity Anzahl*
	Crémone sur tube	***Locking gear on tube***	***Rohrstangenriegel***		
1	Tube et poignée soudés	*Welded tube and handle*	*Rohr und Griff in geschweisster Ausführung*	Nous consulter Consult us Kontaktieren Sie uns	1
2	Gâche	*Keeper*	*Gegenhalter*		2
3	Pêne	*Cam*	*Spannzapfen*		2
4	Collier Ø 22	*Bearing bracket Ø 22*	*Stangenhalter Ø 22*		3
5	Palier droit/gauche	*Right/left half bush*	*Rechts/links Lager*		3

FERMETURE AUTOMATIQUE INOX montée sur tube Ø 22 mm

AUTOMATIC STAINLESS STEEL LOCKING GEAR pre-assembled on Ø 22 mm tube

AUFBAUVERSCHLUSS MIT EINHANDBEDIENUNG AUS EDELSTAHL auf Rohr Ø 22 mm montiert

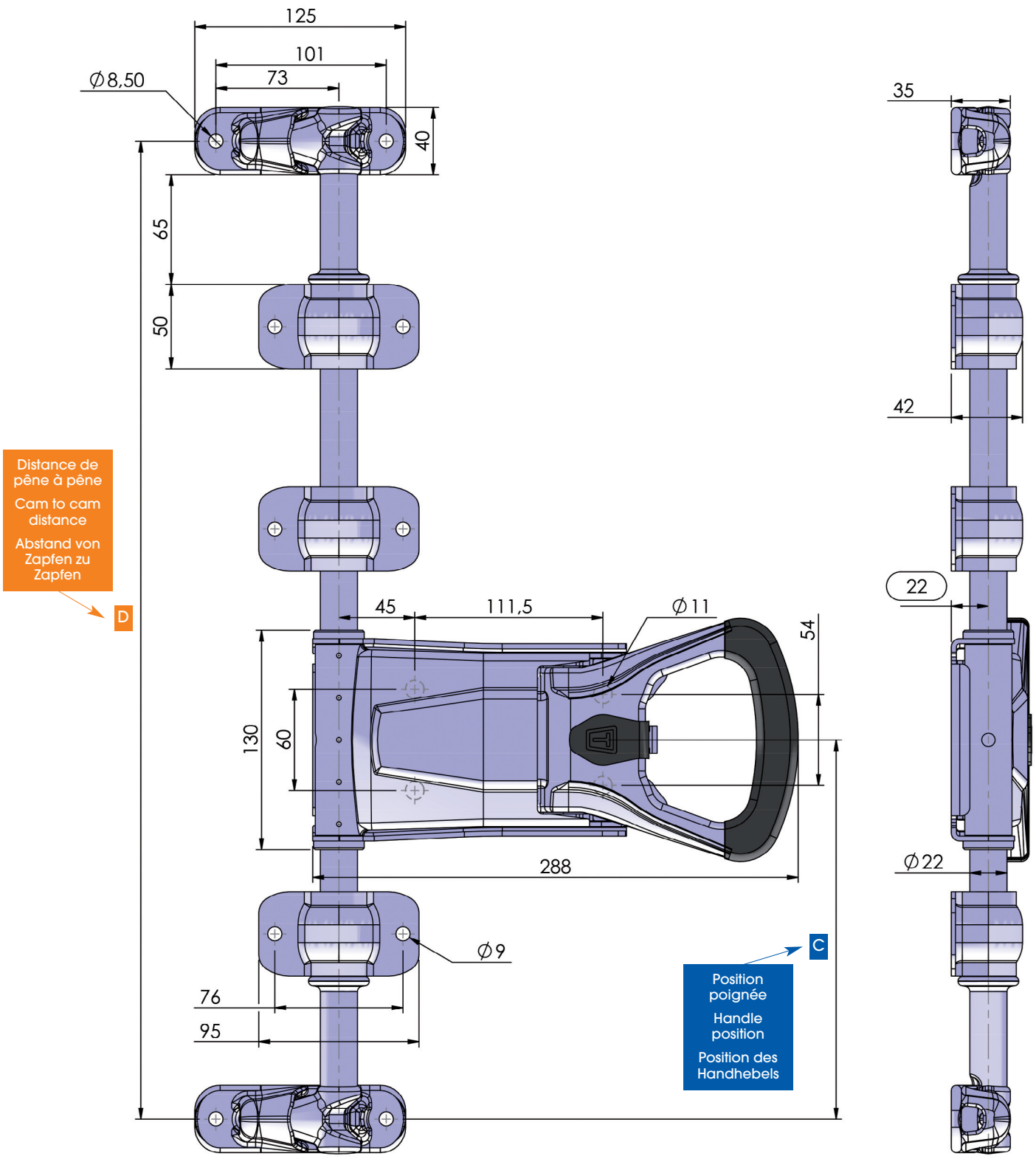

Photos non contractuelles. La société Thiriet se réserve le droit de toutes les modifications techniques. - For illustration only. The Thiriet company reserves the right to make such changes to product specification as it thinks appropriate in pursuance of its policy continuing development. - Fotos vertraglich nicht bindend. Die Fa. Thiriet behält sich das Recht vor, technische Veränderungen vorzunehmen.

Société THIRIET FILS - 1, rue François Urano - 08000 Warcq - FRANCE
Tél : 33 (0)3 24 59 23 45 - Fax : 33 (0)3 24 56 37 38
E-mail : sathiriet@aol.com
www.thiriet.fr