CRÉMONE ANTI-JEU HAUTE RÉSISTANCE pour tube 26 x 34 mm

HEAVY DUTY LOCKING GEAR for 26 x 34 mm tube

SPIELFREIER DREHSTANGENVERSCHLUSS IN HOCHFESTER AUSFÜHRUNG für Rohr 26 x 34 mm

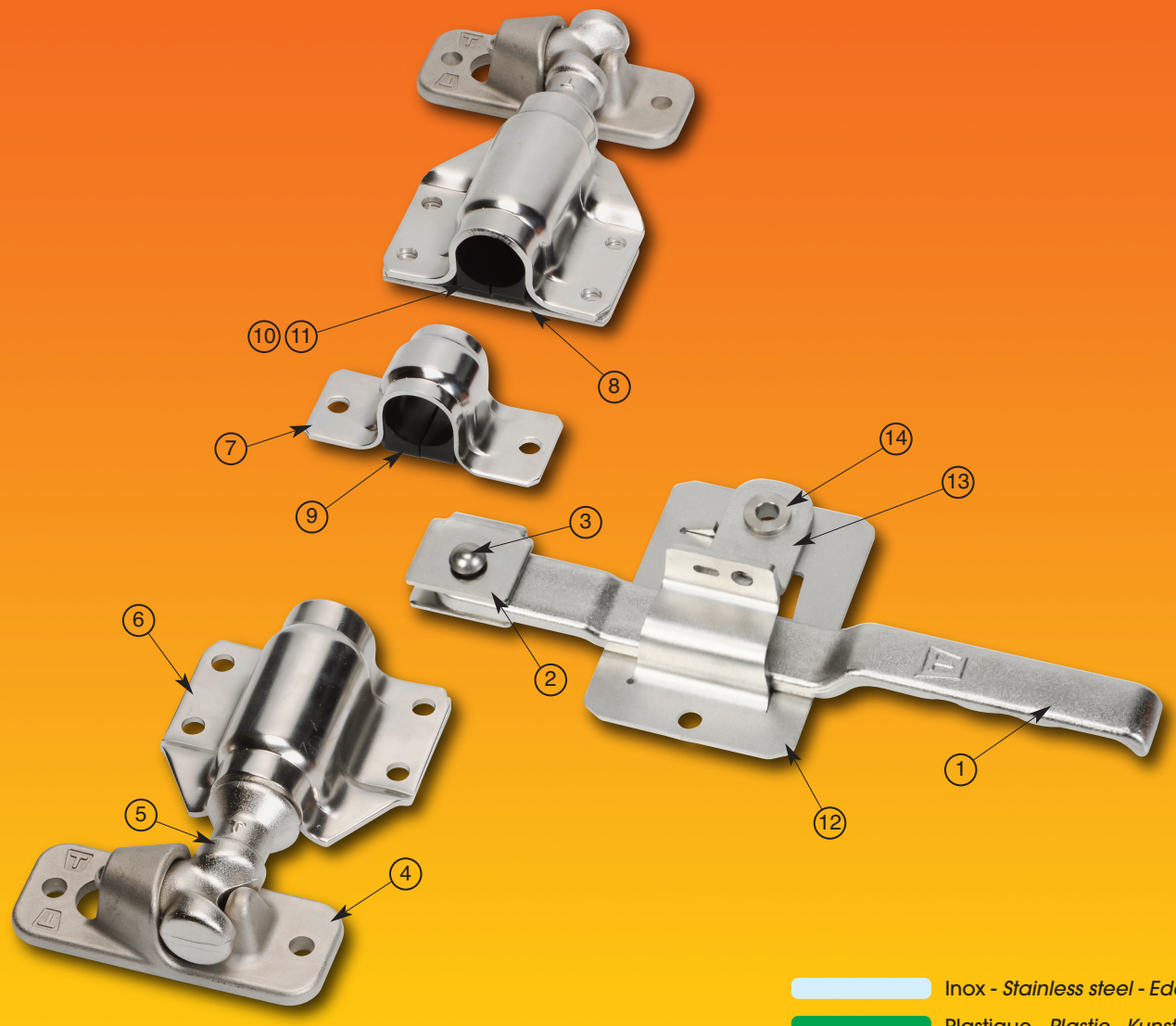

Inox - *Stainless steel - Edelstahl*

Plastique - *Plastic - Kunststoff*

Posit.	Désignation - *Designation - Bezeichnung*			Codes *Code*	Quantité *Quantity Anzahl*	Poids *Weight Gewicht*
	Crémone	***Locking gear***	***Drehstangenverschluss***	**TCR5879N**	**1**	**5,895 kg**
1	Poignée	*Handle*	*Handhebel*	TPO5759N	1	0,900 kg
2	U de poignée	*Handle hub*	*Handhebelbügel*	TUP5021N	1	0,140 kg
3	Rivet de poignée	*Rivet*	*Niet*	TRI5025N	1	0,020 kg
4	Gâche	*Keeper*	*Gegenhalter*	TGA5012N	2	0,500 kg
5	Pêne	*Cam*	*Spannzapfen*	TPE5176N	2	0,860 kg
6	Collier I/S	*Bearing bracket outer large*	*Stangenhalter U/O*	TCO5662N	2	0,500 kg
7	Collier intermédiaire	*Bearing bracket outer small*	*Stangenführung*	TCI5659N	1	0,200 kg
8	Cale de collier	*Bearing bracket inner large*	*Unterlage für Stangenhalter*	TCC5750N	2	0,150 kg
9	1/2 palier intermédiaire	*1/2 medium bush*	*1/2 Zwischenlager*	TBG8037N	2	0,010 kg
10	1/2 Palier gauche	*Left half bush*	*1/2 Lager links*	TBG8038N	2	0,020 kg
11	1/2 Palier droit	*Right half bush*	*1/2 Lager rechts*	TBG8039N	2	0,020 kg
12	Plaque d'arrêt	*Retainer plate*	*Hebelhalter*	TPL5001N	1	0,400 kg
13	Bascule	*Catch plate*	*Haubenfalle*	TBA5301N	1	0,100 kg
14	Bague de bascule	*Catch plate bush*	*Gelenkbüchse*	TBB5300N	1	0,015 kg

CRÉMONE ANTI-JEU HAUTE RÉSISTANCE pour tube 26 x 34 mm

HEAVY DUTY LOCKING GEAR for 26 x 34 mm tube

SPIELFREIER DREHSTANGENVERSCHLUSS IN HOCHFESTER AUSFÜHRUNG für Rohr 26 x 34 mm

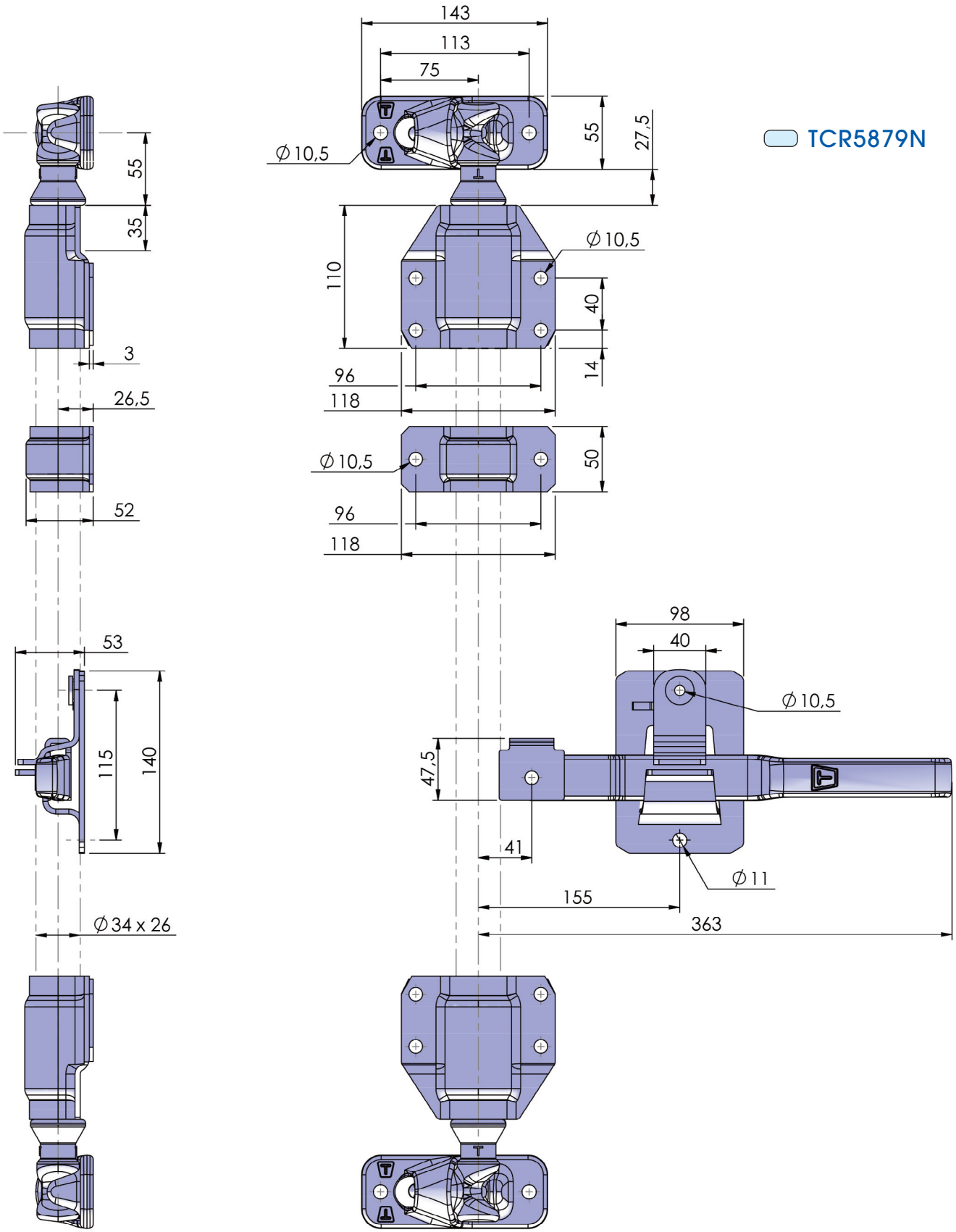

TCR5879N

Photos non contractuelles. La société Thiriet se réserve le droit de toutes les modifications techniques. - For illustration only. The Thiriet company reserves the right to make such changes to product specification as it thinks appropriate in pursuance of its policy continuing development. - Fotos vertraglich nicht bindend. Die Fa. Thiriet behält sich das Recht vor, technische Veränderungen vorzunehmen.

Société THIRIET FILS - 1, rue François Urano - 08000 Warcq - FRANCE
Tél : 33 (0)3 24 59 23 45 - Fax : 33 (0)3 24 56 37 38
E-mail : sathiriet@aol.com