CRÉMONE INTÉGRALE AUTOMATIQUE AVEC SERRURE

SLAM LOCKING GEAR WITH KEY BARREL

AUTOMATISCHER INTEGRALVERSCHLUSS MIT SCHLOSS



MODÈLE DÉPOSÉ

BREVETÉ PATENTED

① Zinc Nickel - *Zinc Nickel - Zink Nickel*

② Inox - *Stainless steel - Edelstahl*

Posit.	Désignation - *Designation - Bezeichnung*			Codes *Code*	Quantité *Quantity Anzahl*	Poids *Weight Gewicht*
	Crémone intégrale automatique	***Slam locking gear***	***Automatischer Integralverschluss***			
1	Poignée	*Handle*	*Handhebel*	Nous consulter Consult us Kontaktieren Sie uns	1	1,250 kg
2	Poignée	*Handle*	*Handhebel*		1	1,300 kg

CRÉMONE INTÉGRALE AUTOMATIQUE AVEC SERRURE

SLAM LOCKING GEAR WITH KEY BARREL

AUTOMATISCHER INTEGRALVERSCHLUSS MIT SCHLOSS

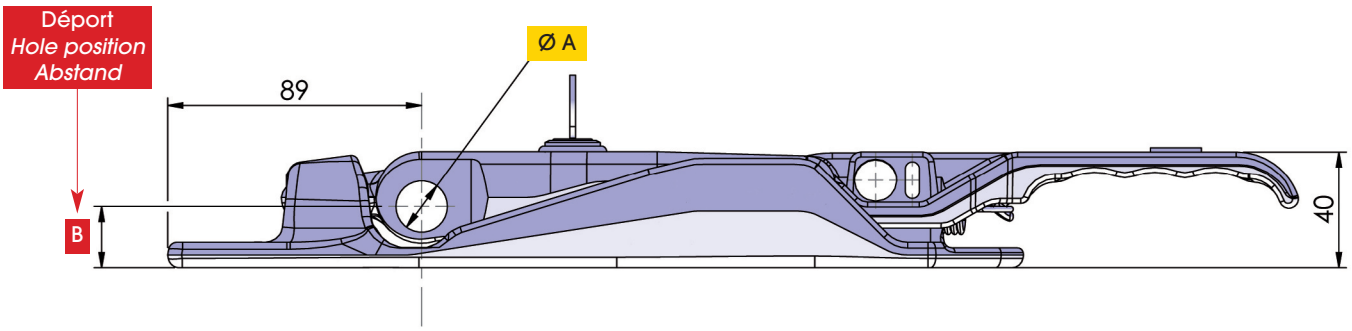

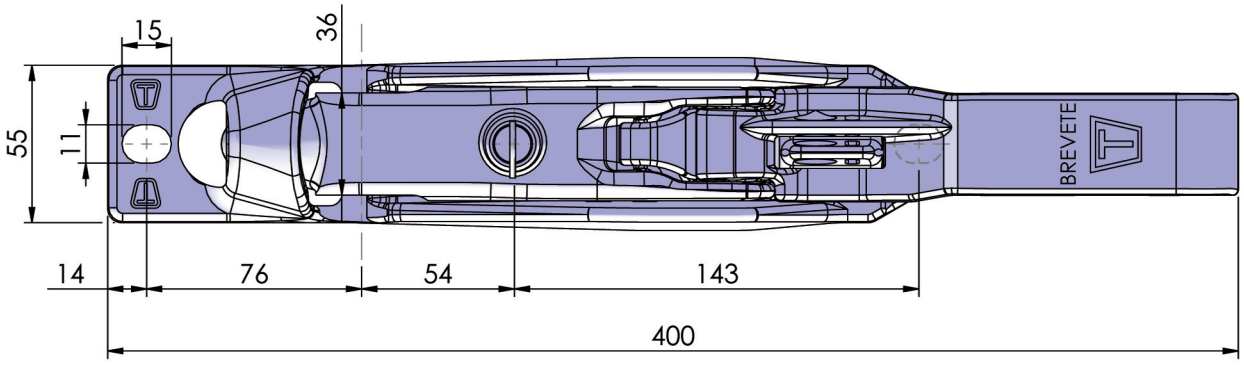

Photos non contractuelles. La société Thiriet se réserve le droit de toutes les modifications techniques. - For illustration only. The Thiriet company reserves the right to make such changes to product specification as it thinks appropriate in pursuance of its policy continuing development. - Fotos vertraglich nicht bindend. Die Fa. Thiriet behält sich das Recht vor, technische Veränderungen vorzunehmen.

Société THIRIET FILS - 1, rue François Urano - 08000 Warcq - FRANCE
Tél : 33 (0)3 24 59 23 45 - Fax : 33 (0)3 24 56 37 38
E-mail : sathiriet@aol.com